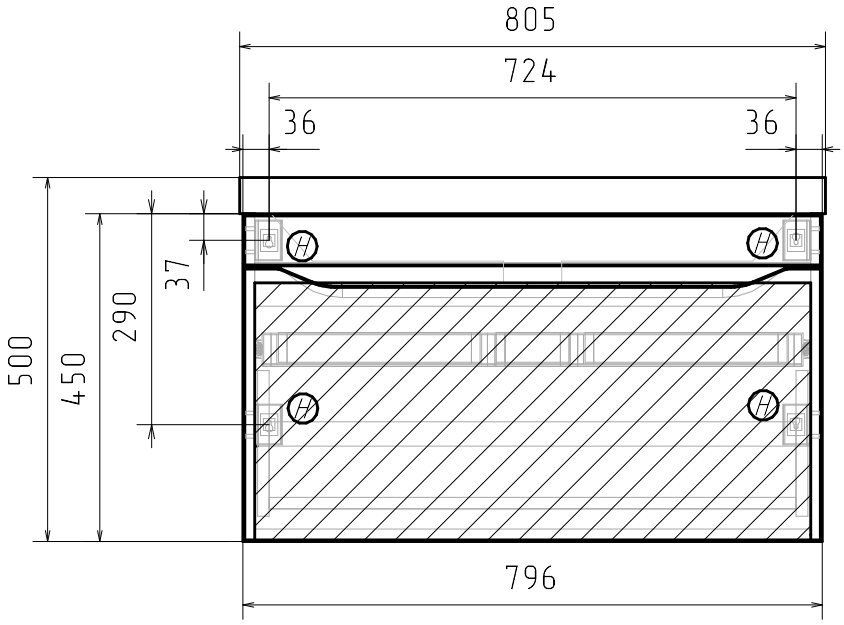

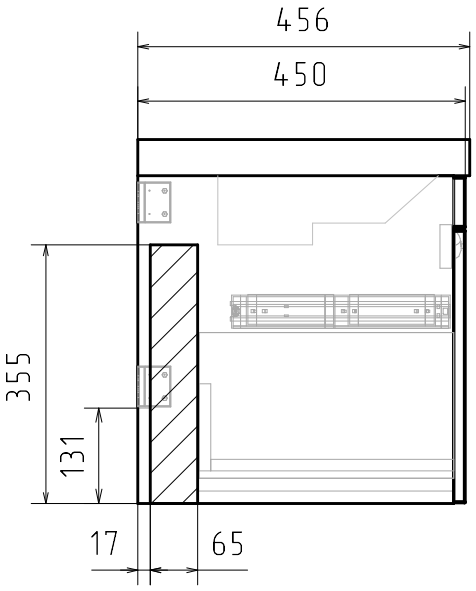

Место для вывода труб водоснабжения и канализации

Место крепления навесок