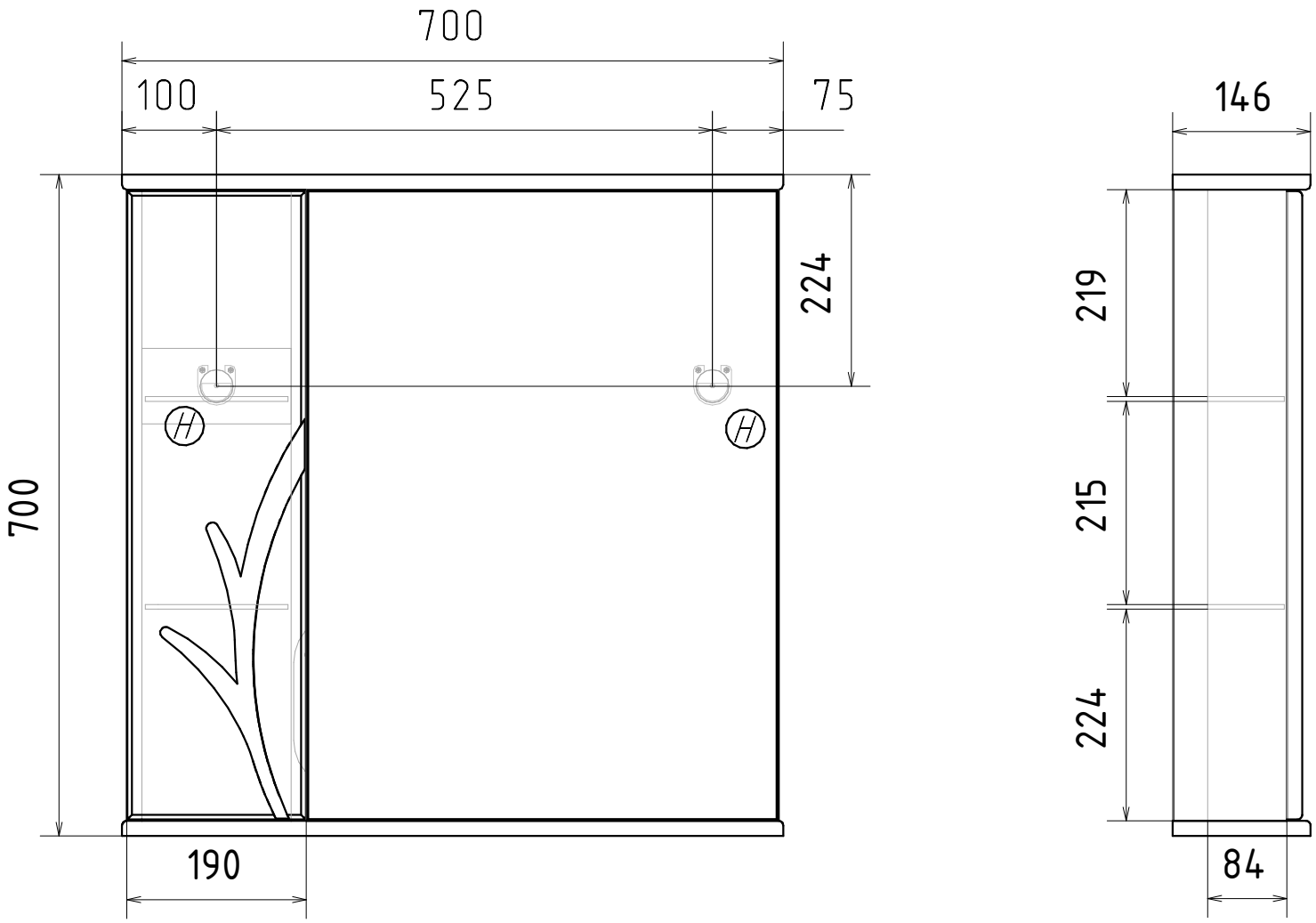

Н Место крепления навесок