
MAGIC 4


SWAN 16


NELSON 28


PRIME 34


LAKE 44


GEOMETRY 56


OSMOND 66


BARNEY 76


PRONTO 86


LOTTY 98


VARIO 134


JOLI 168


VOLNA 204


LOTTY GOLD 112


TWING 142


MILENA 184


MINI 214


CONTY 122


ADEL 152


ONDA 194


BRUNO 218

Коллекция MAGIC

60 70 80

БЕЛЫЙ
С ЧЁРНЫМ

Материалы: ЛДСП, МДФ, пленка ПВХ

Тип крепления: подвесной, напольный



Интегрированные ручки



Направляющие и петли оснащены системой плавного закрывания



Фрезерованный J-профиль с черной кромкой







Петли оснащены системой плавного закрывания



Зеркальные шкафы укомплектованы двумя стеклянными полками



Фрезерованный J-профиль с черной кромкой

Зеркальные шкафы MAGIC

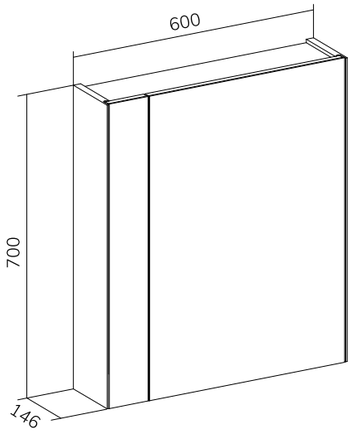

Шкаф зеркальный Magic 60

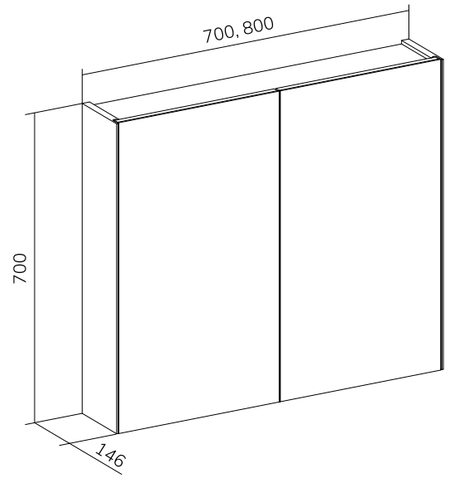

Шкаф зеркальный Magic 70, 80

Тумбы напольные MAGIC

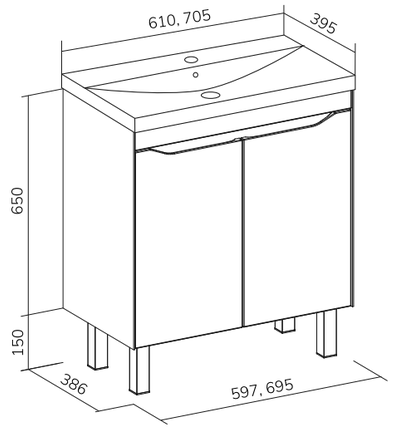

Magic 60-70.2D



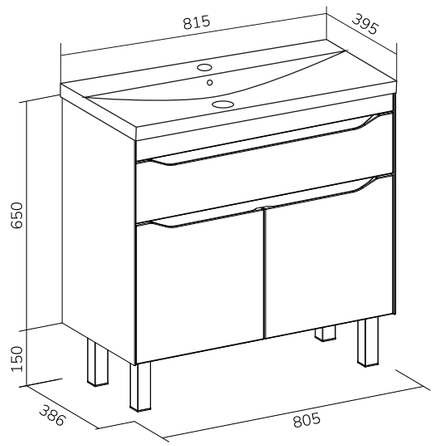

Magic 80.2D.1Y





Тумбы подвесные MAGIC

Тумбы комплектуются керамическими раковинами:

60, 70, 80: Lake 60, 70, 80







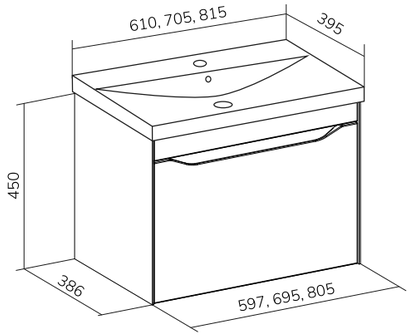

Magic 60-70-80.1Y





Пенал напольный MAGIC

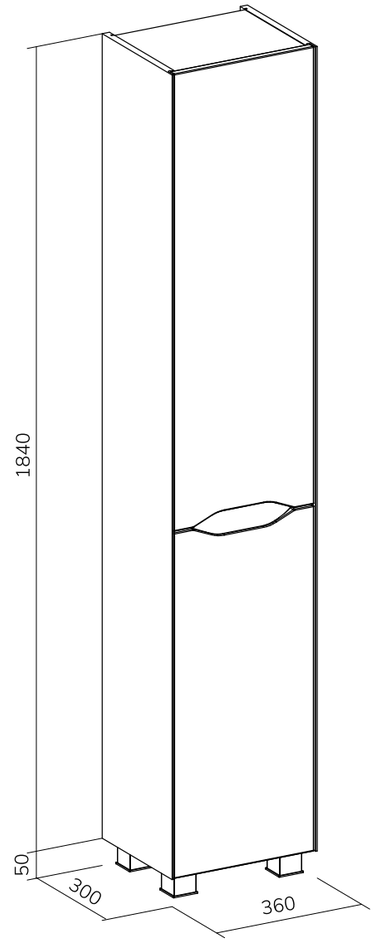

Размеры и артикулы

Зеркальные шкафы	Артикул	ШхГхВ, мм
Шкаф зеркальный Magic 60	szMagic60-01	602x146x702
Шкаф зеркальный Magic 70	szMagic70-01	702x146x702
Шкаф зеркальный Magic 80	szMagic80-01	802x146x802
Тумбы подвесные		
Тумба подвесная Magic 60.1Y (9696)	tpMagic60.1Y-43	597x386x450
Тумба подвесная Magic 70.1Y (9696)	tpMagic70.1Y-43	695x386x450
Тумба подвесная Magic 80.1Y (9696)	tpMagic80.1Y-43	805x386x450
Тумбы напольные		
Тумба напольная Magic 60.2D (9696)	tnMagic60.2D-43	597x386x800
Тумба напольная Magic 70.2D (9696)	tnMagic70.2D-43	695x386x800
Тумба напольная Magic 80.2D.1Y (9696)	tnMagic80.2D.1Y-43	805x386x800
Пенал напольный		
Пенал напольный Magic 36	pnMagic36-43	360x300x1890





Коллекция SWAN

60 80

БЕЛЫЙ ГЛЯНЕЦ

БЛАНЖ

Материалы: ЛДСП, МДФ, пленка ПВХ

Тип крепления: подвесной, напольный



Лицевая фурнитура хром



Направляющие и петли оснащены системой плавного закрывания



Фасады с декоративной вертикальной фрезеровкой







Петли оснащены системой плавного закрывания



Органайзер в дверце для оптимизации хранения



Зеркальные шкафы укомплектованы одной стеклянной полкой

Зеркальные шкафы SWAN

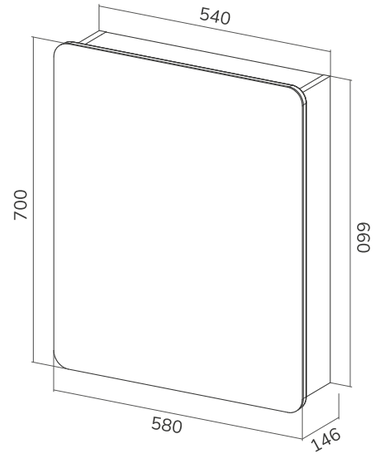

Шкаф зеркальный Swan 60

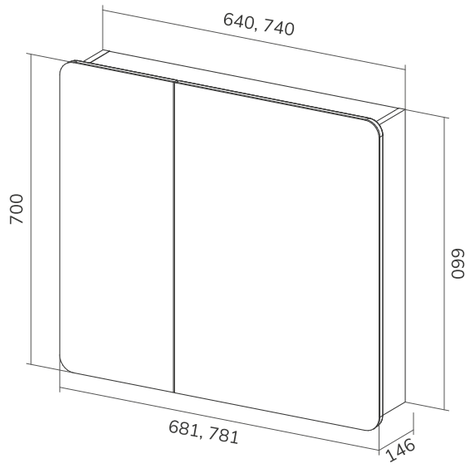

Шкаф зеркальный Swan 80

Тумбы напольные SWAN

Тумбы комплектуются керамическими раковинами:

60, 70, 80: Swan 60, 70, 80





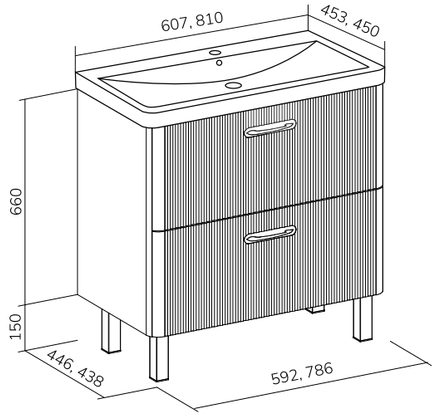

Swan 60-80.2Y



Тумбы подвесные SWAN

Тумбы комплектуются керамическими раковинами:

60, 70, 80: Swan 60, 70, 80

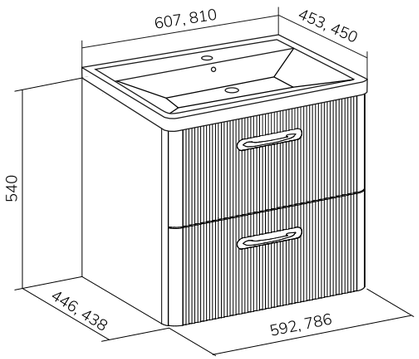

Swan 60-80.2Y











Пенал напольный SWAN

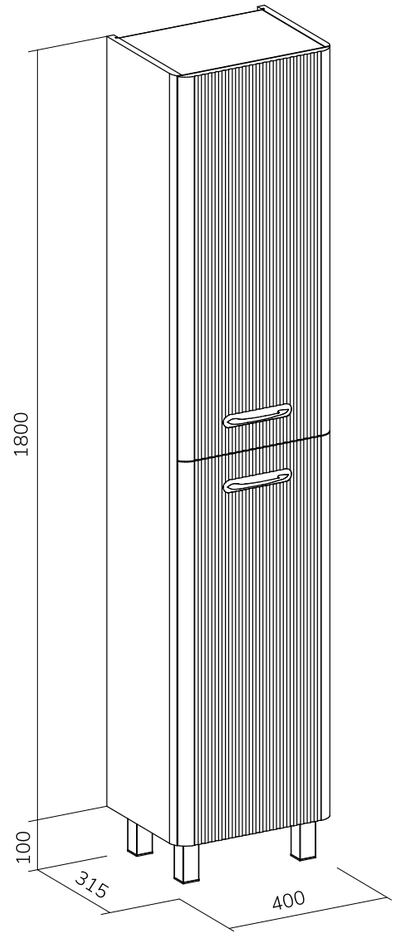

Размеры и артикулы

Зеркальные шкафы	Артикул	ШхГхВ, мм
Шкаф зеркальный Swan 60	szSWAN60-32	580x146x700
Шкаф зеркальный Swan 80	szSWAN80-32	781x146x700
Тумбы подвесные		
Тумба подвесная Swan 60.2Y бланж (9898)	tpSWAN60.2Y-43	592x446x540
Тумба подвесная Swan 60.2Y (9898)	tpSWAN60.2Y-01	592x446x540
Тумба подвесная Swan 80.2Y бланж (9898)	tpSWAN80.2Y-43	786x438x540
Тумба подвесная Swan 80.2Y (9898)	tpSWAN80.2Y-01	786x438x540
Тумбы напольные		
Тумба напольная Swan 60.2Y бланж (9898)	tnSWAN60.2Y-43	592x446x810
Тумба напольная Swan 60.2Y (9898)	tnSWAN60.2Y-01	592x446x810
Тумба напольная Swan 80.2Y бланж (9898)	tnSWAN80.2Y-43	786x438x810
Тумба напольная Swan 80.2Y (9898)	tnSWAN80.2Y-01	786x438x810
Пенал напольный		
Пенал напольный Swan 40 бланж	pnSWAN40-43	400x315x1900
Пенал напольный Swan 40	pnSWAN40-01	400x315x1900





Коллекция NELSON

60 70

УЛЬТРАМАРИН

СЕРЫЙ

Материалы: ЛДСП, МДФ, пленка ПВХ

Тип крепления: подвесной, напольный



Интегрированные ручки



Петли оснащены системой плавного закрывания



Фасады с декоративной вертикальной фрезеровкой



Тумбы подвесные SWAN

Тумбы комплектуются керамическими раковинами:

60, 70: RB 60, 70

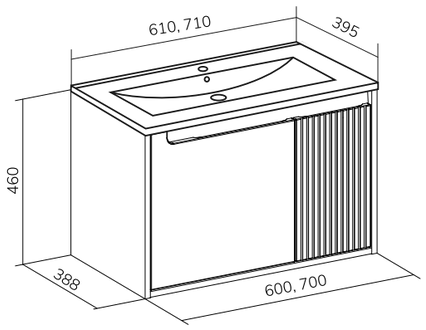

Swan 60-80.2Y







Размеры и артикулы

Тумбы подвесные	Артикул	ШхГхВ, мм
Тумба подвесная Nelson 60.2D (2060) ультрамарин	tpNelson60.2D-48	600x388x460
Тумба подвесная Nelson 60.2D (2060) серый	tpNelson60.2D-39	600x388x460
Тумба подвесная Nelson 70.2D (2070) ультрамарин	tpNelson70.2D-48	700x388x460
Тумба подвесная Nelson 70.2D (2070) серый	tpNelson70.2D-39	700x388x460





Коллекция PRIME

60 80 100

БЕЛЫЙ ГЛЯНЕЦ

Материалы: ЛДСП, МДФ, пленка ПВХ

Тип крепления: подвесной, напольный



Эксклюзивная модель раковины. Широкая и удобная в эксплуатации



Встроенный органайзер в подвесных моделях 60 и 80



Увеличенная вместимость ящиков за счет глубины раковины



Интегрированные ручки



Ящики с системой плавного закрывания



Глянцевая поверхность фасадов



Зеркала-шкафы PRIME



Фронтальная LED-подсветка в алюминиевом профиле



Петли на дверцах оснащены доводчиками



Зеркальные шкафы оснащены электрической розеткой с выключателем

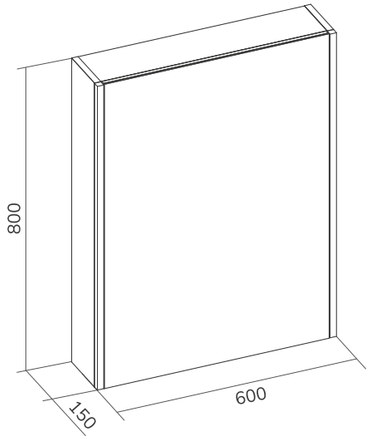

Шкаф зеркальный Prime 60

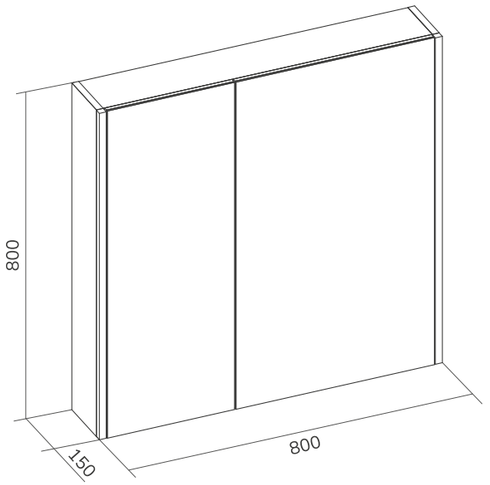

Шкаф зеркальный Prime 80

Тумбы напольные PRIME

Тумбы комплектуются керамическими раковинами:

60, 80, 100: Prime 60, 80, 100





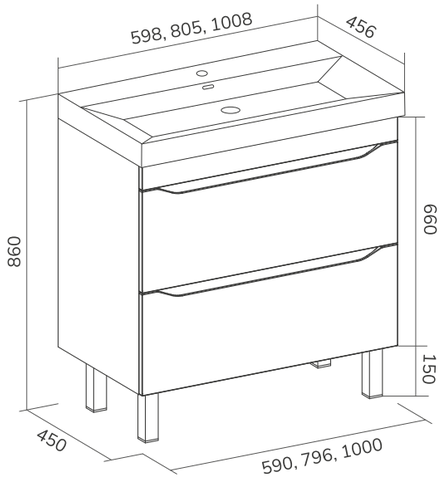

Prime 60-80-100.2Y



Тумбы подвесные PRIME

Тумбы комплектуются керамическими раковинами:

60, 80, 100: Prime 60, 80, 100





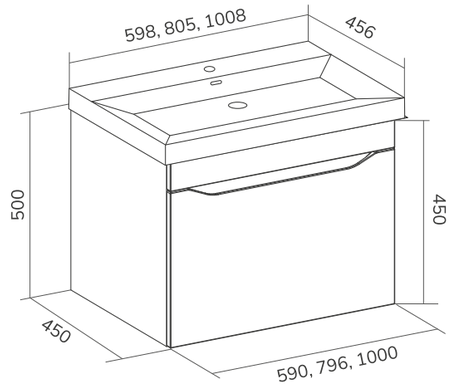

Prime 60-80-100.1Y



Размеры и артикулы

Шкафы зеркальные	Артикул	ШхГхВ, мм
Шкаф зеркальный Prime LED 60	szPRIME60	600x150x800
Шкаф зеркальный Prime LED 80	szPRIME80	800x150x800
Тумбы напольные		
Тумба напольная Prime 60.2Y (78857)	tnPRIME60.2Y-01	590x450x810
Тумба напольная Prime 80.2Y (78857)	tnPRIME80.2Y-01	796x450x810
Тумба напольная Prime 100.2Y (78857)	tnPRIME100.2Y-01	1000x450x810
Тумбы подвесные		
Тумба подвесная Prime 60.1Y (78857)	tpPRIME60.1Y-01	590x450x450
Тумба подвесная Prime 80.1Y (78857)	tpPRIME80.1Y-01	796x450x450
Тумба подвесная Prime 100.1Y (78857)	tpPRIME100.1Y-01	1000x450x450





Коллекция LAKE

50 60 70 80

БЕЛЫЙ ГЛЯНЕЦ

Материалы: ЛДСП, МДФ, пленка ПВХ

Тип крепления: подвесной, напольный



Интегрированные ручки



Глянцевая поверхность фасадов



Направляющие с системой плавного закрывания



Петли на дверцах оснащены доводчиками



Интегрированная подсветка на зеркальном шкафу



Зеркальные шкафы оснащены электрической розеткой с выключателем



Зеркальные шкафы LAKE



Левое/правое исполнение



Интегрированная ручка



Петли оснащены доводчиками

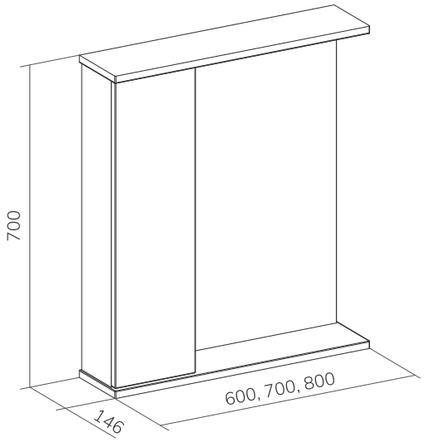

Зеркало-шкаф Lake левое

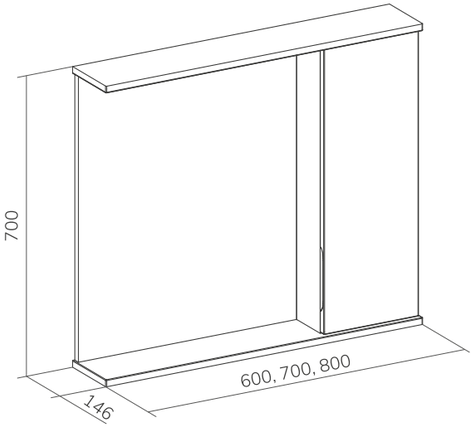

Зеркало-шкаф Lake правое

Тумбы подвесные

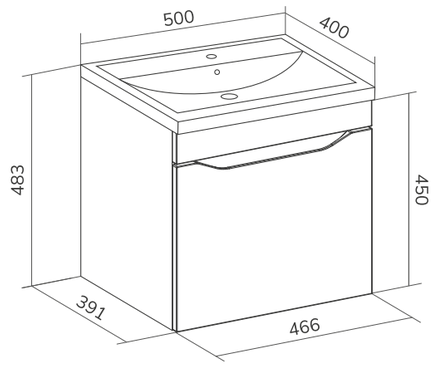

Lake 50.1Y

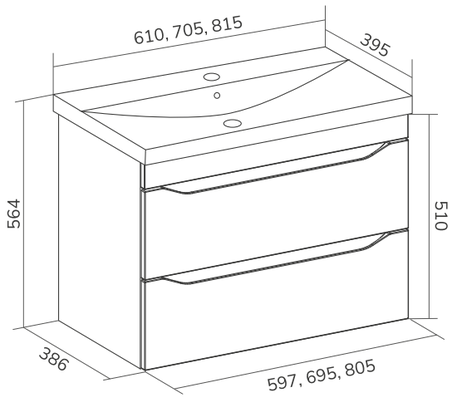

Lake 60-70-80.2Y







Тумбы напольные LAKE

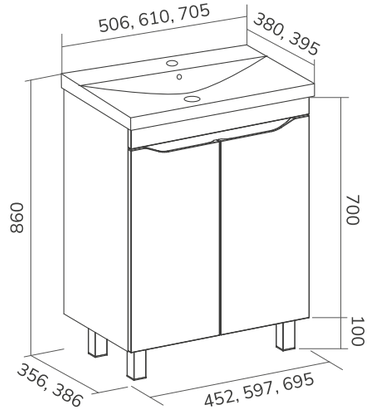

Lake 50-60-70.2D



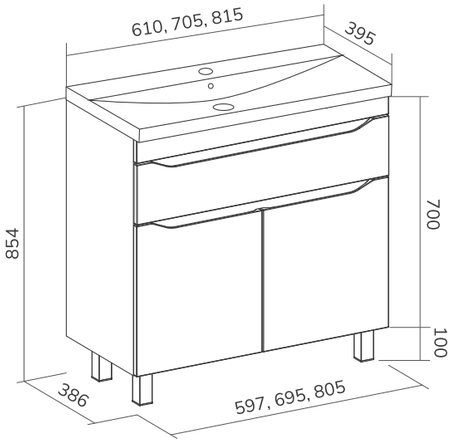

Lake 60-70-80.2D.1Y









Пенал напольный LAKE

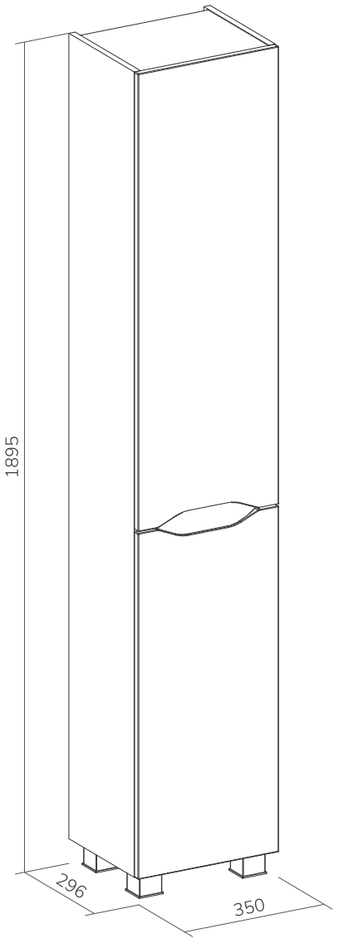

Размеры и артикулы

Зеркальные шкафы	Артикул	ШхГхВ, мм
Зеркало-шкаф Lake 60 левое (белый)	zsLAKE60.L-01	600x146x700
Зеркало-шкаф Lake 70 левое (белый)	zsLAKE70.L-01	700x146x700
Зеркало-шкаф Lake 80 левое (белый)	zsLAKE80.L-01	800x146x700
Зеркало-шкаф Lake 60 правое (белый)	zsLAKE60.R-01	600x146x700
Зеркало-шкаф Lake 70 правое (белый)	zsLAKE70.R-01	700x146x700
Зеркало-шкаф Lake 80 правое (белый)	zsLAKE80.R-01	800x146x700
Тумбы напольные		
Тумба напольная Lake 50.2D	tnLAKE50.2D-01	452x356x800
Тумба напольная Lake 60.2D	tnLAKE60.2D-01	597x386x800
Тумба напольная Lake 70.2D	tnLAKE70.2D-01	695x386x800
Тумба напольная Lake 60.2D.1Y	tnLAKE60.2D.1Y-01	597x386x800
Тумба напольная Lake 70.2D.1Y	tnLAKE70.2D.1Y-01	695x386x800
Тумба напольная Lake 80.2D.1Y	tnLAKE80.2D.1Y-01	805x386x800
Тумбы подвесные		
Тумба подвесная Lake 50.1Y (Фостер)	tpLAKE50.1Y-01	466x391x450
Тумба подвесная Lake 60.2Y	tpLAKE60.2Y-01	597x386x510
Тумба подвесная Lake 70.2Y	tpLAKE70.2Y-01	695x386x510
Тумба подвесная Lake 80.2Y	tpLAKE80.2Y-01	805x386x510
Пенал напольный		
Пенал напольный Lake 35	pnLAKE35-01	350x296x1895



Коллекция GEOMETRY

60 70 80

БЕЛЫЙ ЛЁД

ГРЕЙ СОФТ

Материалы: ЛДСП, МДФ, пленка ПВХ

Тип крепления: напольный



Черная матовая металлическая фурнитура



Фасады с фактурной фрезеровкой



Ящики с системой плавного закрывания







Фацет по краю зеркального полотна



Петли на дверцах оснащены доводчиками

К напольной тумбе GEOMETRY 60 рекомендован зеркальный шкаф BRUNO 60 (стр. 123).

Шкафы зеркальные GEOMETRY

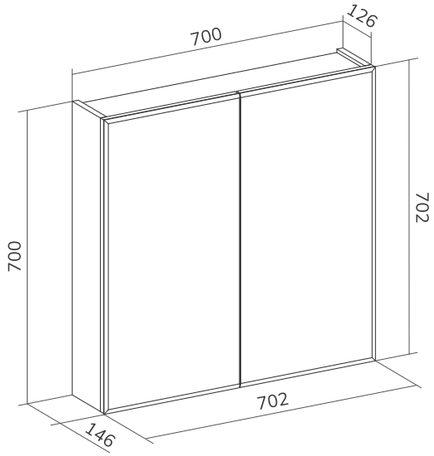

Шкаф зеркальный Geometry 70

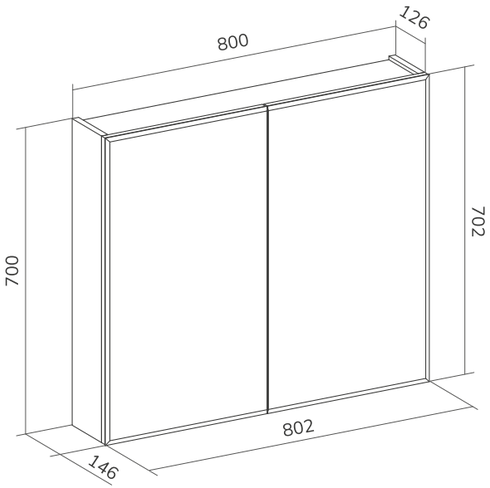

Шкаф зеркальный Geometry 80

Тумбы напольные GEOMETRY

Тумбы комплектуются керамическими раковинами:

60, 70, 80: Lake 60, 70, 80



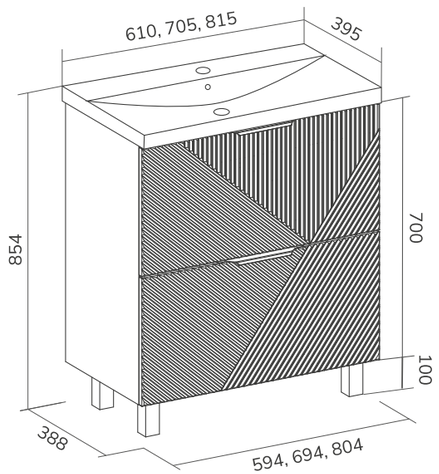

Geometry 60-70-80.2Y









Пенал напольный GEOMETRY

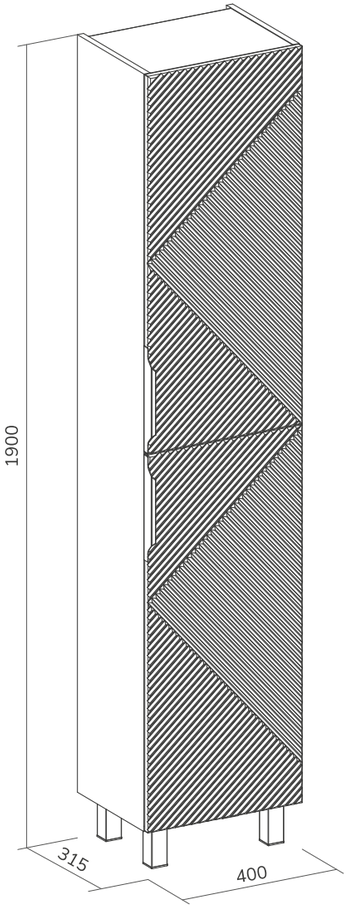

Размеры и артикулы

Шкафы зеркальные	Артикул	ШхГхВ, мм
Шкаф зеркальный Geometry 70	szGEOMETRY70	702x146x702
Шкаф зеркальный Geometry 80	szGEOMETRY80	802x146x702

Тумбы напольные		
Тумба напольная Geometry 60.2Y белый (9696)	tnGEOMETRY60.2Y-01	594x388x800
Тумба напольная Geometry 70.2Y белый (9696)	tnGEOMETRY70.2Y-01	694x388x800
Тумба напольная Geometry 80.2Y белый (9696)	tnGEOMETRY80.2Y-01	804x388x800
Тумба напольная Geometry 60.2Y графит (9696)	tnGEOMETRY60.2Y-07	594x388x800
Тумба напольная Geometry 70.2Y графит (9696)	tnGEOMETRY70.2Y-07	694x388x800
Тумба напольная Geometry 80.2Y графит (9696)	tnGEOMETRY80.2Y-07	804x388x800

Пенал напольный		
Пенал напольный Geometry 40 белый	pnGEOMETRY40-01	400x315x1900
Пенал напольный Geometry 40 графит	pnGEOMETRY40-07	400x315x1900





Коллекция OSMOND

50 60 70



БЕЛЫЙ СОФТ
ДУБ СОНОМА

Материалы: ЛДСП, МДФ, пленка ПВХ

Тип крепления: напольный



Фасады в белой фактурной пленке ПФХ Soft Touch



Окрытые ниши для удобного хранения



Петли с системой плавного закрывания





Шкафы зеркальные OSMOND



Открытые ниши для хранения



Петли на дверцах оснащены доводчиками

Шкафы зеркальные Osmond 50, 60 по умолчанию поставляются в «Левом» исполнении (открытые полки справа, дверка открывается налево). При необходимости можно изменить ориентацию шкафа на «Правую» (открытые полки слева, дверка открывается направо), перевернув шкаф перед установкой на 180°.

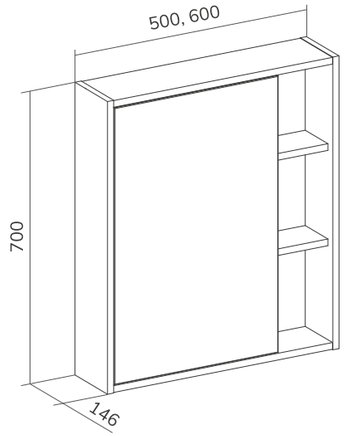

Шкаф зеркальный Osmond 50, 60

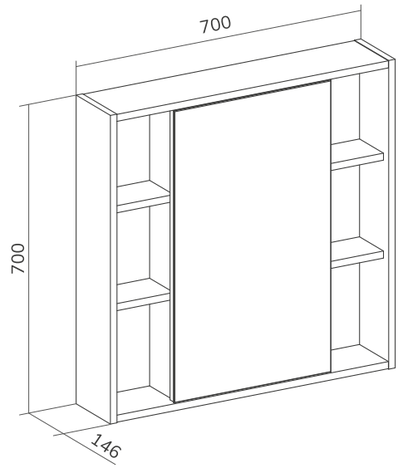

Шкаф зеркальный Osmond 70

Тумбы напольные OSMOND

Тумбы комплектуются керамическими раковинами:

50, 60, 70: Фостер 50, 60, 70







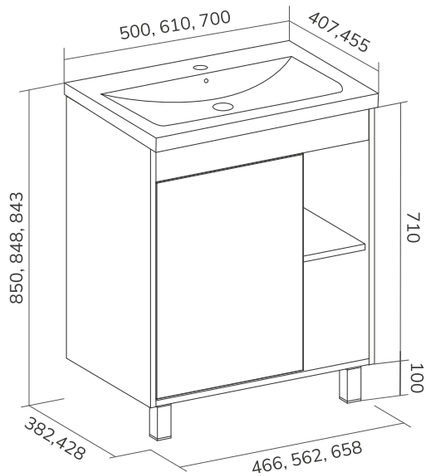

Osmond 50-60-70.1D





Пенал напольный OSMOND

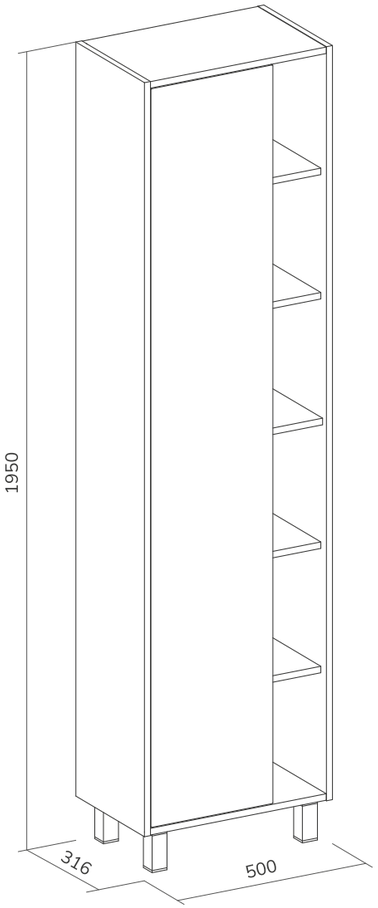

Размеры и артикулы

Шкафы зеркальные	Артикул	ШхГхВ, мм
Шкаф зеркальный Osmond 50	szOSMOND50	500x146x700
Шкаф зеркальный Osmond 60	szOSMOND60	600x146x700
Шкаф зеркальный Osmond 70	szOSMOND70	700x146x700
Тумбы напольные		
Тумба напольная Osmond 50 (Фостер)	tnOSMOND50.1D-04	466x382x810
Тумба напольная Osmond 60 (Фостер)	tnOSMOND60.1D-04	562x382x810
Тумба напольная Osmond 70 (Фостер)	tnOSMOND70.1D-04	658x428x810
Пенал напольный		
Пенал напольный Osmond 50	pnOSMOND50-04	500x316x1950





Коллекция BARNEY

60 70 80

БЕЛЫЙ СОФТ ДУБ

Материалы: ЛДСП, МДФ, пленка ПВХ

Тип крепления: напольный



Фасады в белой фактурной пленке ПФХ Soft Touch



Ящики и петли с системой плавного закрывания



Интегрированные ручки



Интегрированная подсветка на зеркальном шкафу



Пенал со встроенной бельевой корзиной



Зеркала-шкафы BARNEY



Левое/правое исполнение



Интегрированная ручка



Зеркальные шкафы оснащены электрической розеткой с выключателем

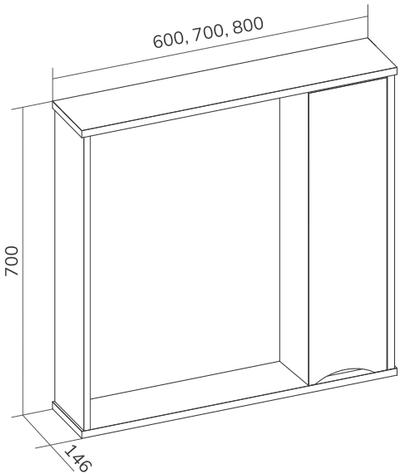

Зеркало-шкаф Barney правое

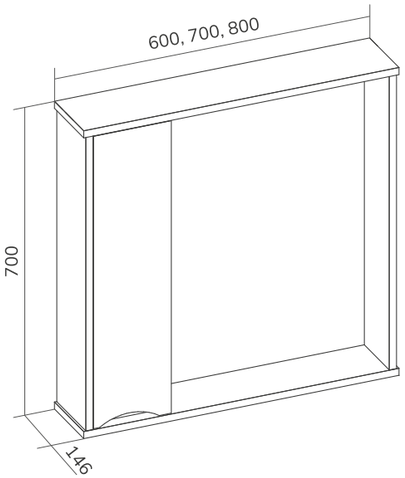

Зеркало-шкаф Barney левое

Тумбы напольные BARNEY

Тумбы комплектуются керамическими раковинами:

60, 70, 80: Lake 60, 70, 80

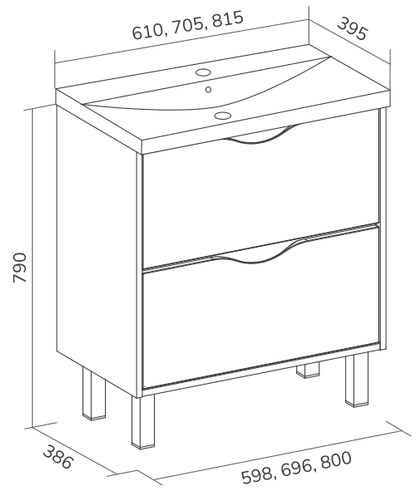

Barney 60-70-80.2Y











Пенал напольный BARNEY

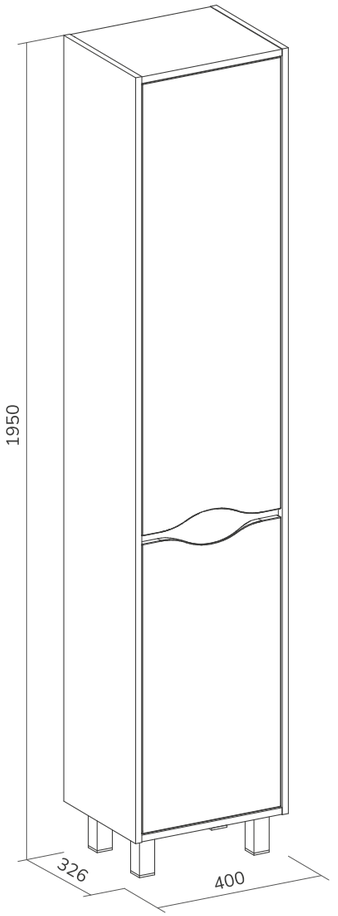

Размеры и артикулы

Зеркальные шкафы	Артикул	ШхГхВ, мм
Зеркало-шкаф Barney 60 левое	zsBARNEY60.L-04	600x146x700
Зеркало-шкаф Barney 70 левое	zsBARNEY70.L-04	700x146x700
Зеркало-шкаф Barney 80 левое	zsBARNEY80.L-04	800x146x700
Зеркало-шкаф Barney 60 правое	zsBARNEY60.R-04	600x146x700
Зеркало-шкаф Barney 70 правое	zsBARNEY70.R-04	700x146x700
Зеркало-шкаф Barney 80 правое	zsBARNEY80.R-04	800x146x700
Тумбы напольные		
Тумба напольная Barney 60.2Y (9696)	tnBARNEY60.2Y-04	598x386x790
Тумба напольная Barney 70.2Y (9696)	tnBARNEY70.2Y-04	696x386x790
Тумба напольная Barney 80.2Y (9696)	tnBARNEY80.2Y-04	800x386x790
Пенал напольный		
Пенал напольный Barney 40	pnBARNEY80-04	400x326x1950





Коллекция PRONTO

50 60 70 80

БЕЛЫЙ ЛЁД

Материалы: ЛДСП, МДФ, пленка ПВХ

Тип крепления: напольный



Интегрированная ручка



Фасады с фактурной фрезеровкой



Фурнитура с системой плавного закрывания



Зеркальные шкафы PRONTO



Левое/правое исполнение



Интегрированная ручка



Декоративная фрезеровка на дверце

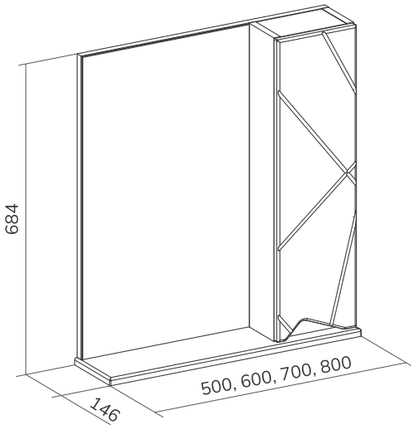

Зеркало-шкаф Pronto правый

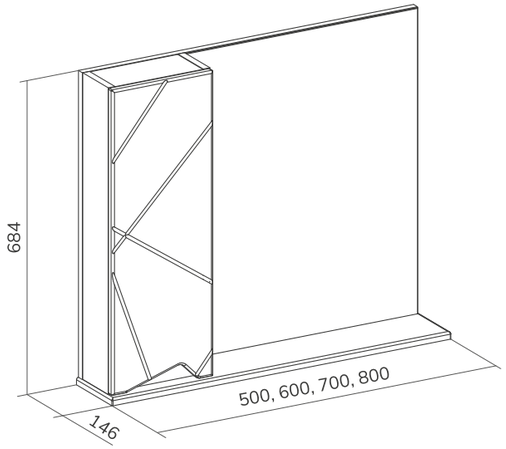

Зеркало-шкаф Pronto левый

Тумбы напольные PRONTO

Тумбы комплектуются керамическими раковинами:

60, 70, 80: Балтика 60, 70, 80







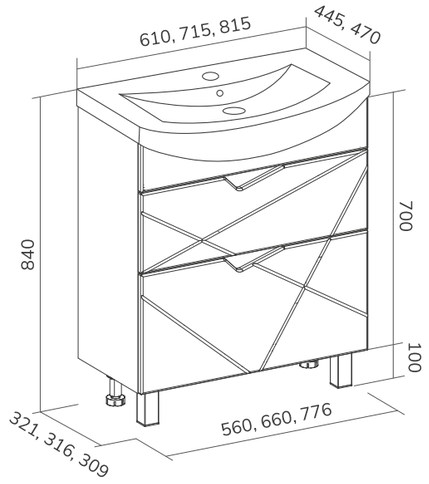

Pronto 60-70-80.2Y

Тумбы напольные PRONTO

Тумбы комплектуются керамическими раковинами:

50: Рива 50
60, 70, 80: Балтика 60, 70, 80







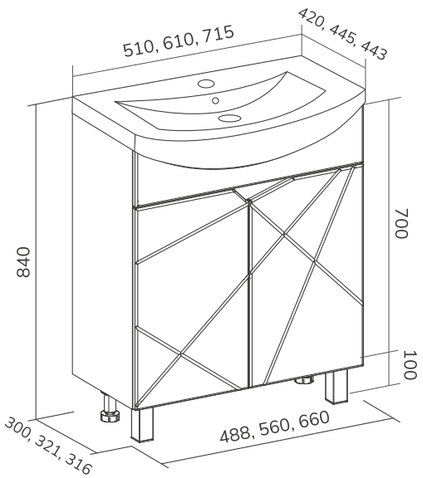

Pronto 50-60-70.2D





Пенал напольный PRONTO

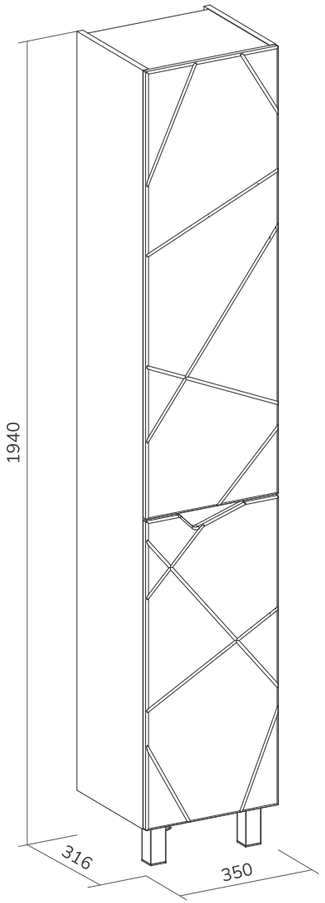

Размеры и артикулы

Зеркальные шкафы	Артикул	ШхГхВ, мм
Зеркало-шкаф Pronto 50 левое	zsPRONTO50.L-01	500x146x684
Зеркало-шкаф Pronto 60 левое	zsPRONTO60.L-01	600x146x684
Зеркало-шкаф Pronto 70 левое	zsPRONTO70.L-01	700x146x684
Зеркало-шкаф Pronto 80 левое	zsPRONTO80.L-01	800x146x684
Зеркало-шкаф Pronto 50 правое	zsPRONTO50.R-01	500x146x684
Зеркало-шкаф Pronto 60 правое	zsPRONTO60.R-01	600x146x684
Зеркало-шкаф Pronto 70 правое	zsPRONTO70.R-01	700x146x684
Зеркало-шкаф Pronto 80 правое	zsPRONTO80.R-01	800x146x684
Тумбы напольные		
Тумба напольная Pronto 60.2Y (Балтика)	tnPRONTO60.2Y-01	560x321x800
Тумба напольная Pronto 70.2Y (Балтика)	tnPRONTO70.2Y-01	660x316x800
Тумба напольная Pronto 80.2Y (Балтика)	tnPRONTO80.2Y-01	776x309x800
Тумба напольная Pronto 50.2D (Рива)	tnPRONTO50.2D-01	488x300x800
Тумба напольная Pronto 60.2D (Балтика)	tnPRONTO60.2D-01	560x321x800
Тумба напольная Pronto 70.2D (Балтика)	tnPRONTO70.2D-01	660x316x800
Пенал напольный		
Пенал напольный Pronto 35	pnPRONTO35-01	350x316x1940





Коллекция LOTTY

50 60 70
80 100

БЕЛЫЙ СОФТ

ЛАТТЕ БЕЛЫЙ

Материалы: ЛДСП, МДФ, пленка ПВХ

Тип крепления: напольный



Черная матовая металлическая фурнитура



Фасады с фактурной фрезеровкой



Ящики с системой плавного закрывания



Шкафы зеркальные



Встроенная LED-подсветка



Петли на дверцах оснащены доводчиками



Шкафы оснащены электрической розеткой
с выключателем

Зеркала-шкафы LOTTY 60, 70 представлены в левом и правом исполнении. Остальные шкафы универсальные (дверки меняются местами).

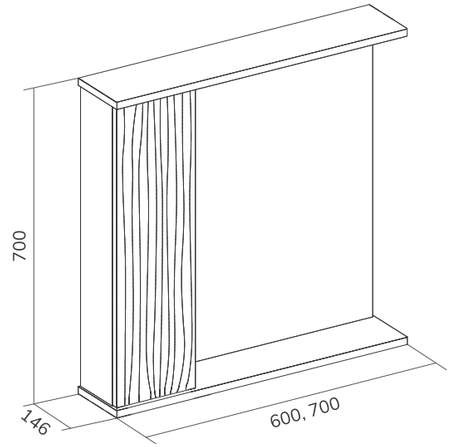

Зеркало-шкаф Lotty

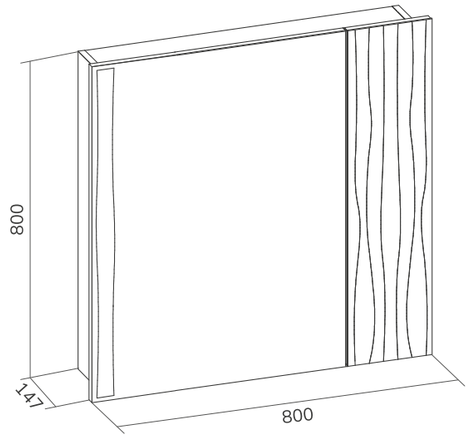

Шкаф зеркальный Lotty 80

Тумбы напольные LOTTY

Тумбы комплектуются керамическими раковинами:

60, 70, 80: Фостер 60, 70, 80







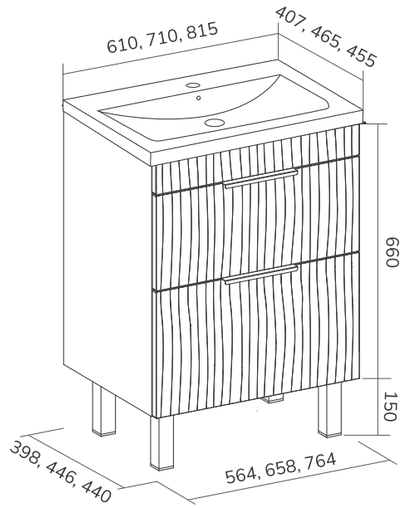

Lotty 60-70-80.2Y

Тумбы напольные LOTTY

Тумбы комплектуются керамическими раковинами:

100: Pulsus 100





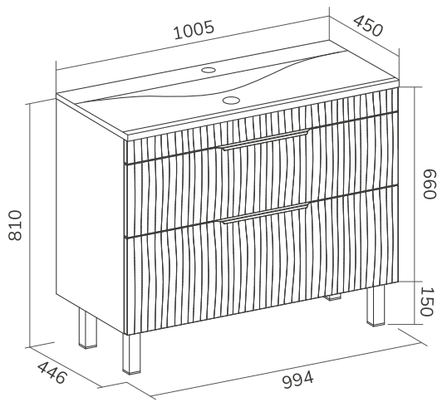

Lotty 100.2Y



Тумбы напольные LOTTY

Тумбы комплектуются керамическими раковинами:

50: Тигода 50
60, 70, 80: Фостер 60, 70, 80

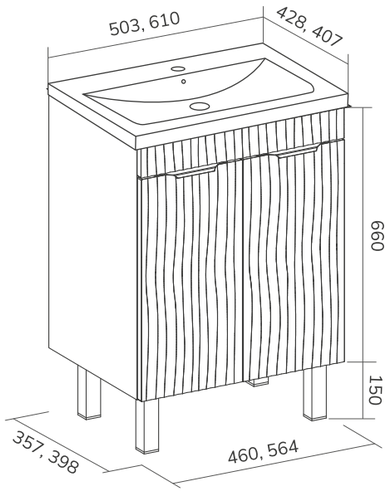

Lotty 60-70-80.2Y











Пенал напольный LOTTY

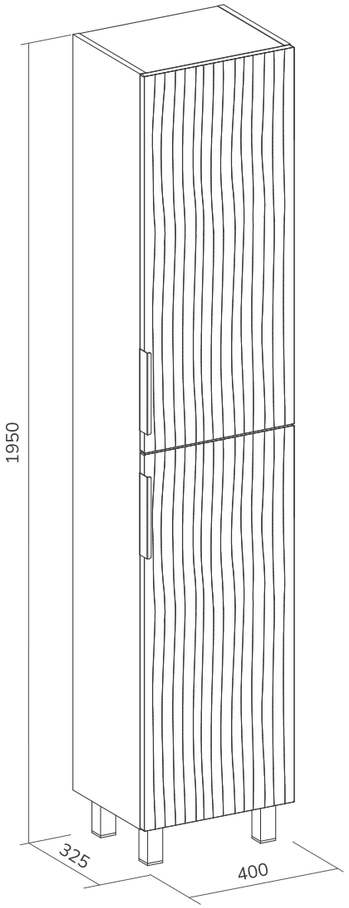

Размеры и артикулы

Шкафы зеркальные	Артикул	ШхГхВ, мм
Зеркало-шкаф с подсветкой Lotty 60 левый	zsLOTTY60.L-04	600x146x700
Зеркало-шкаф с подсветкой Lotty 60 правый	zsLOTTY60.R-04	600x146x700
Зеркало-шкаф с подсветкой Lotty 70 левый	zsLOTTY70.L-04	700x146x700
Зеркало-шкаф с подсветкой Lotty 70 правый	zsLOTTY70.R-04	700x146x700
Шкаф зеркальный Lotty LED 80	szLOTTY80-04	800x147x800
Зеркало-шкаф с подсветкой Lotty 60 левый, латте	zsLOTTY60.L-13	600x146x700
Зеркало-шкаф с подсветкой Lotty 60 правый, латте	zsLOTTY60.R-13	600x146x700
Зеркало-шкаф с подсветкой Lotty 70 левый, латте	zsLOTTY70.L-13	700x146x700
Зеркало-шкаф с подсветкой Lotty 70 правый, латте	zsLOTTY70.R-13	700x146x700
Шкаф зеркальный Lotty LED 80, латте	szLOTTY80-13	800x147x800
Тумбы напольные		
Тумба напольная Lotty 60.2Y (Миранда)	tnLOTTY60.2Y-04	564x440x810
Тумба напольная Lotty 70.2Y (Миранда)	tnLOTTY70.2Y-04	664x440x810
Тумба напольная Lotty 80.2Y (Миранда)	tnLOTTY80.2Y-04	764x440x810
Тумба напольная Lotty 100.2Y (Pulsus)	tnLOTTY100.2Y-04	994x446x810
Тумба напольная Lotty 50.2D белая (Тигода)	tnLOTTY50.2D-04	460x357x810
Тумба напольная Lotty 60.2D белая (Миранда)	tnLOTTY60.2D-04	564x440x810
Тумба напольная Lotty 60.2Y латте (Миранда)	tnLOTTY60.2Y-13	564x440x810
Тумба напольная Lotty 70.2Y латте (Миранда)	tnLOTTY70.2Y-13	664x440x810
Тумба напольная Lotty 80.2Y латте (Миранда)	tnLOTTY80.2Y-13	764x440x810
Тумба напольная Lotty 100.2Y латте (Pulsus)	tnLOTTY100.2Y-13	994x446x810
Тумба напольная Lotty 50.2D латте (Тигода)	tnLOTTY50.2D-13	460x357x810
Тумба напольная Lotty 60.2D латте (Миранда)	tnLOTTY60.2D-13	564x440x810
Пенал напольный		
Пенал напольный Lotty 40	pnLOTTY40-04	400x325x1950
Пенал напольный Lotty 40 латте	pnLOTTY40-13	400x325x1950



Коллекция LOTTY GOLD

60 70 80

БЕЛЫЙ СОФТ

Материалы: ЛДСП, МДФ, пленка ПВХ

Тип крепления: напольный



Металлическая фурнитура «под золото»



Фасады с фактурной фрезеровкой



Ящики с системой плавного закрывания



Шкафы зеркальные LOTTY GOLD



Интегрированная подсветка



Металлическая ручка «под золото»



Зеркальные шкафы оснащены электрической розеткой с выключателем

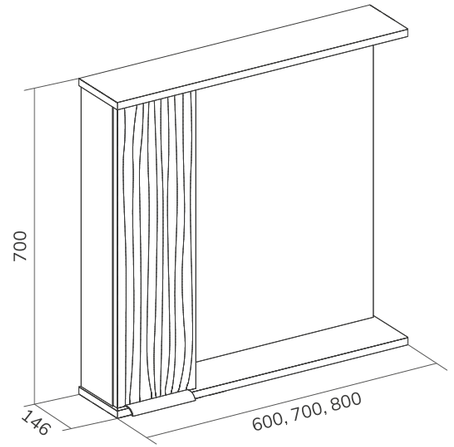

Шкаф зеркальный Lotty Gold левый

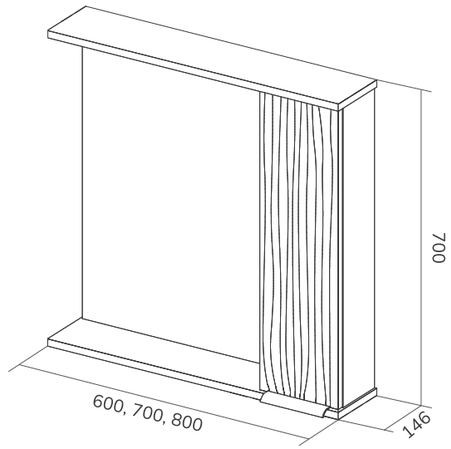

Шкаф зеркальный Lotty Gold правый

Тумбы напольные

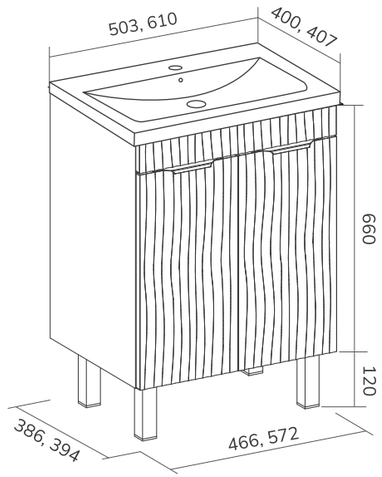

LottyGold 50-60.2D



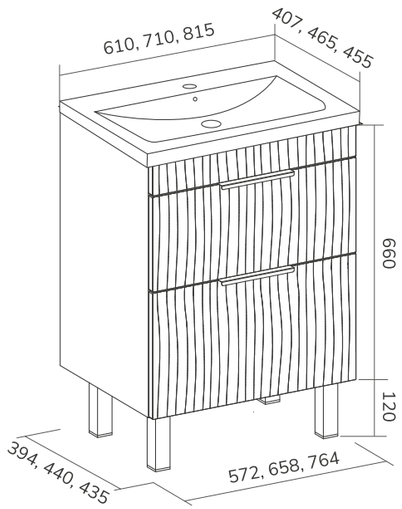

LottyGold 60-70-80.2Y









Пенал напольный
LOTTY GOLD

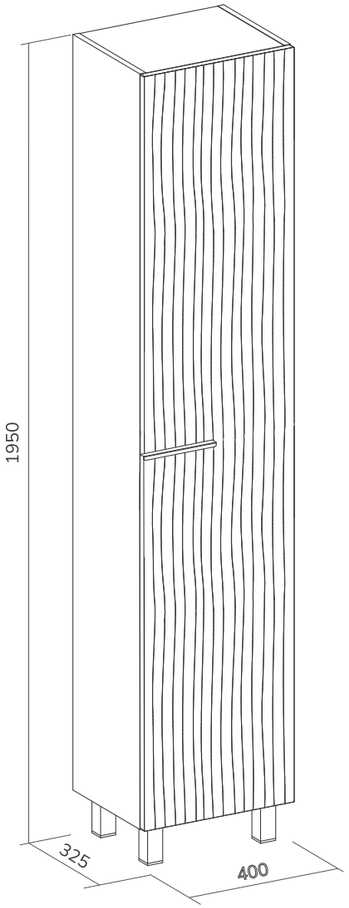

Размеры и артикулы

Шкафы зеркальные	Артикул	ШхГхВ, мм
Зеркало-шкаф Lotty Gold LED 60, левый	zsLOTTYGD60.L-04	600x146x700
Зеркало-шкаф Lotty Gold LED 70, левый	zsLOTTYGD70.L-04	700x146x700
Зеркало-шкаф Lotty Gold LED 80, левый	zsLOTTYGD80.L-04	800x146x700
Зеркало-шкаф Lotty Gold LED 60, правый	zsLOTTYGD60.R-04	600x146x700
Зеркало-шкаф Lotty Gold LED 70, правый	zsLOTTYGD70.R-04	700x146x700
Зеркало-шкаф Lotty Gold LED 80, правый	zsLOTTYGD80.R-04	800x146x700

Тумбы напольные		
Тумба напольная Lotty Gold 60.2Y (Фостер)	tnLOTTYGD60.2Y-04	572x394x780
Тумба напольная Lotty Gold 70.2Y (Фостер)	tnLOTTYGD70.2Y-04	658x440x780
Тумба напольная Lotty Gold 80.2Y (Фостер)	tnLOTTYGD80.2Y-04	764x435x780
Тумба напольная LottyGold 50.2D (Фостер)	tnLOTTYGD50.2D-04	466x386x780
Тумба напольная LottyGold 60.2D (Фостер)	tnLOTTYGD60.2D-04	572x394x780

Тумбы комплектуются керамическими раковинами: Фостер 50, 60, 70, 80

Пенал напольный		
Пенал напольный Lotty Gold 40	pnLOTTYGD40-04	400x325x1950





Коллекция CONTY

60 70 80



БЕЛЫЙ ГЛЯНЕЦ
ДУБ СОНОМА

Материалы: ЛДСП, МДФ, пленка ПВХ

Тип крепления: подвесной, напольный



Интегрированные ручки



Белые глянцевые фасады



Корпус в цвете дуб сонома



Направляющие с системой плавного закрывания



Петли на дверцах оснащены доводчиками







Фронтальная LED-подсветка, управляемая при помощи датчика движения.



Петли на дверцах оснащены доводчиками. Зеркальные шкафы укомплектованы розеткой для электроприборов.

Шкафы зеркальные Conty 60 по умолчанию поставляются в «Правом» исполнении (дверка открывается направо). Дверки на шкафах зеркальных Conty 70, 80 меняются местами. Корпус шкафов выполнен из влагостойкого ЛДСП в цвете «дуб сонома». Фасады изготовлены из МДФ в пленке ПФХ.

Шкафы зеркальные CONTY

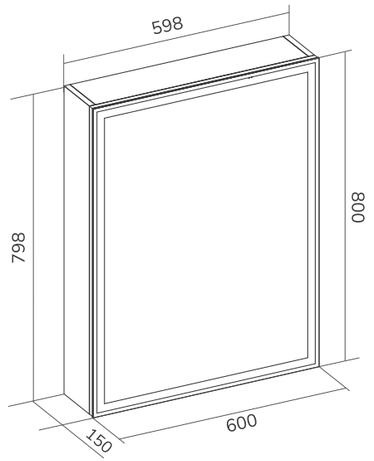

Шкаф зеркальный Conty 60

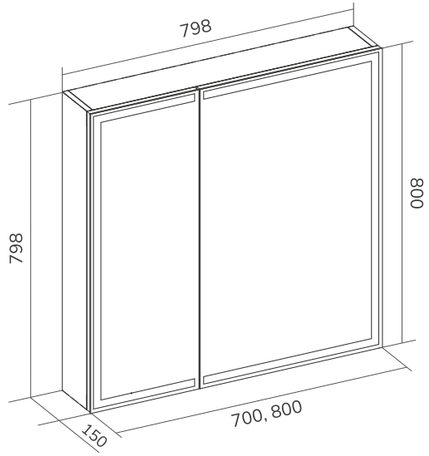

Шкаф зеркальный Conty 70, 80

Тумбы подвесные CONTY

Тумбы комплектуются керамическими раковинами:

60, 70, 80: Lake 60, 70, 80





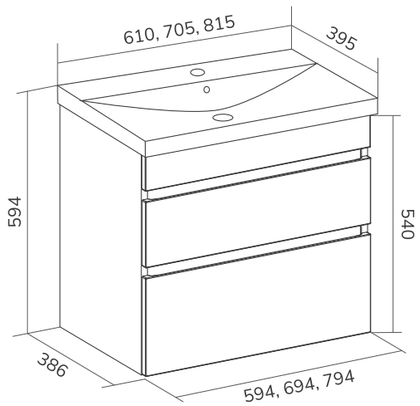

Conty 60-70-80.2Y



Тумбы напольные CONTY

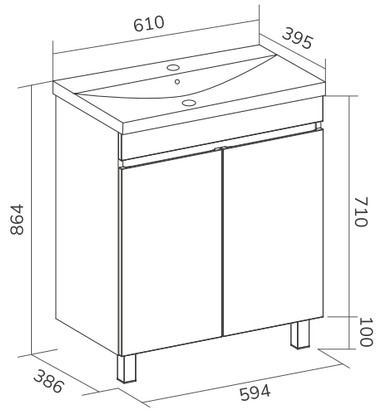

Conty 60.2D

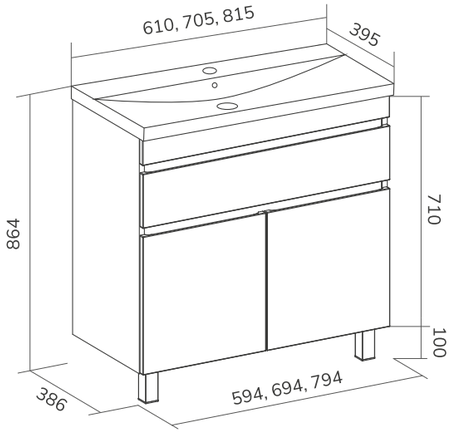

Conty 60-70-80.2D.1Y













Пенал напольный CONTY

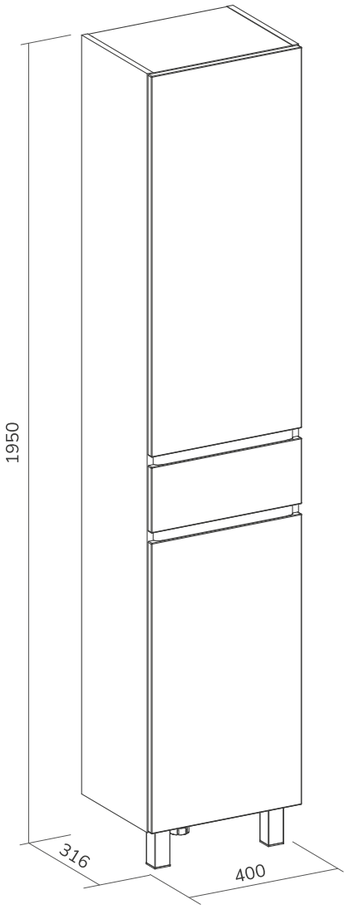

Размеры и артикулы

Шкафы зеркальные	Артикул	ШхГхВ, мм
Шкаф зеркальный Conty LED 60, правый	szCONTY60.R	600x150x800
Шкаф зеркальный Conty LED 70	szCONTY70	700x150x800
Шкаф зеркальный Conty LED 80	szCONTY80	800x150x800
Тумбы подвесные		
Тумба подвесная Conty 60.2Y (9696)	tpCNT60.2Y-01	594x386x540
Тумба подвесная Conty 70.2Y (9696)	tpCNT70.2Y-01	694x386x540
Тумба подвесная Conty 80.2Y (9696)	tpCNT80.2Y-01	794x386x540
Тумбы напольные		
Тумба напольная Conty 60.2D (9696)	tnCNT60.2D-01	594x386x810
Тумба напольная Conty 60.2D.1Y (9696)	tnCNT60.2D.1Y-01	594x386x810
Тумба напольная Conty 70.2D.1Y (9696)	tnCNT70.2D.1Y-01	694x386x810
Тумба напольная Conty 80.2D.1Y (9696)	tnCNT80.2D.1Y-01	794x386x810
Пенал напольный		
Пенал напольный Conty 40	pnCNT40-01	400x316x1950





Коллекция VARIO

40 50 60 70



ЦЕМЕНТ БЕЛЫЙ

Материалы: ЛДСП, ламинат

Тип крепления: подвесной, напольный



Фасады с текстурой цемент



Лицевая фурнитура матовый хром



Петли на дверцах оснащены доводчиками



Тумбы напольные VARIO

Тумбы комплектуются керамическими раковинами:

40: Миранда 40
50: Рива 50
60, 70: Балтика 60,70

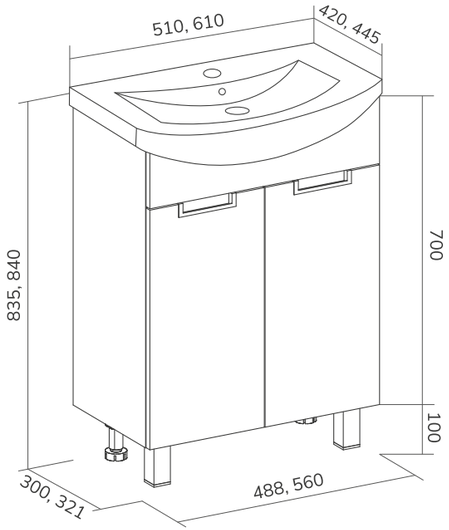

Vario 50-60.2D







Тумбы подвесные VARIO

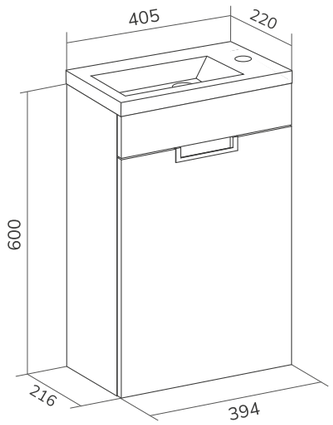

Vario 40.1D



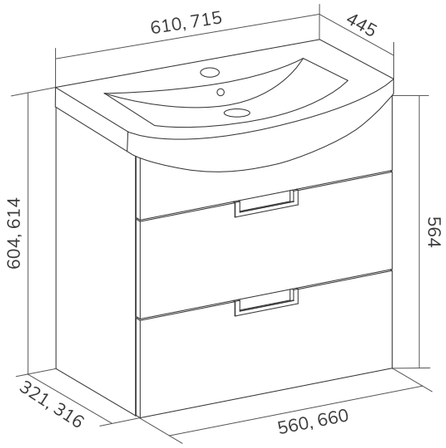

Vario 60.2Y





Размеры и артикулы

Тумбы подвесные	Артикул	ШхГхВ, мм
Тумба подвесная Vario Z.40.1D (Миранда)	tpVARIO.Z40.1D-09	394x216x600
Тумба подвесная Vario Z.60.2Y (Балтика)	tpVARIO.Z60.2Y-09	560x321x564
Тумбы напольные		
Тумба напольная Vario Z.50.2D (Рива)	tnVARIO.Z50.2D-09	488x300x800
Тумба напольная Vario Z.60.2D (Балтика)	tnVARIO.Z60.2D-09	560x321x800





Коллекция TWING

60 70 80

БЕЛЫЙ ГЛЯНЕЦ

БЕТОН БЕЛЫЙ

Материалы: ЛДСП, МДФ, пленка ПВХ

Тип крепления: напольный



Лицевая фурнитура серебро/черный



Фасады с декоративной фрезеровкой



Ящики с системой плавного закрывания



Шкафы зеркальные TWING



Открытые полки из МДФ



Внутри две стеклянные полки

Шкаф зеркальный Twing по умолчанию поставляется в «Левом» исполнении (открытые полки справа, дверка открывается налево). При необходимости можно изменить ориентацию шкафа на «Правую» (открытые полки слева, дверка открывается вправо).

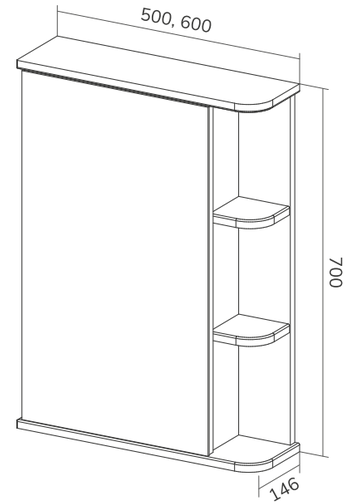

Шкаф зеркальный Twing 50,60

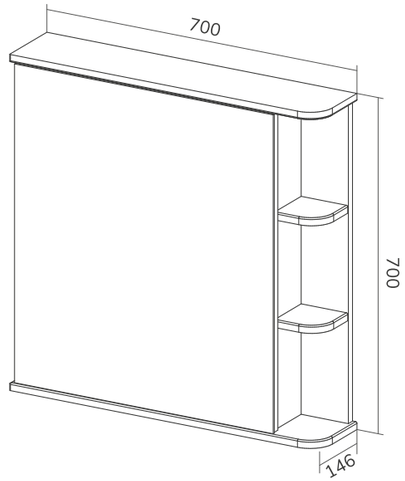

Шкаф зеркальный Twing 70

Тумбы напольные

Тумбы комплектуются керамическими раковинами:

60, 70: Фостер 60, 70
80: Миранда/Фостер 80

Тумбы поставляются с 2-мя лицевыми и 2-мя монтажными регулируемыми опорами. После установки тумбы монтажные опоры можно убрать.

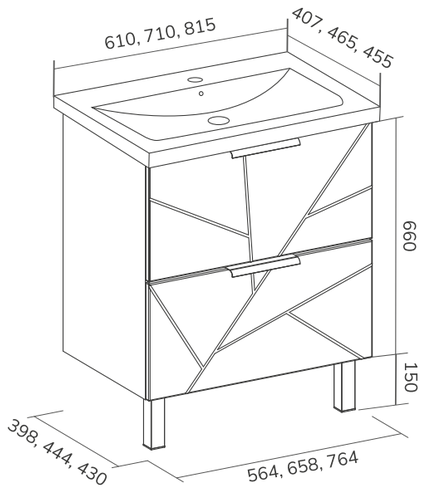

Twing 60-70-80.2Y











Пенал напольный TWING

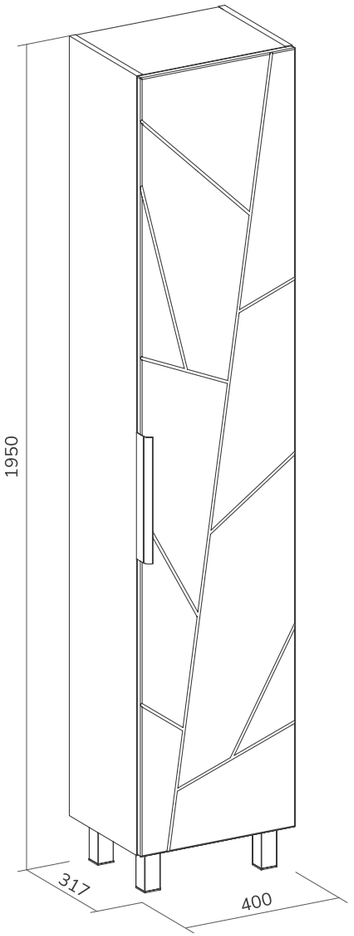

Размеры и артикулы

Зеркальные шкафы	Артикул	ШхГхВ, мм
Шкаф зеркальный Twing 50	szTWG50-01	500x146x700
Шкаф зеркальный Twing 60	szTWG60-01	600x146x700
Шкаф зеркальный Twing 70	szTWG70-01	700x146x700

Тумбы напольные		
Тумба напольная Twing 60.2Y белый (Фостер)	tnTWG.FOS60.2Y-01	564x398x810
Тумба напольная Twing 70.2Y белый (Фостер)	tnTWG.FOS70.2Y-01	658x444x810
Тумба напольная Twing 80.2Y белый (Фостер)	tnTWG80.2Y-01	764x430x810
Тумба напольная Twing 60.2Y бетон (Фостер)	tnTWG.FOS60.2Y-02	564x398x810
Тумба напольная Twing 70.2Y бетон (Фостер)	tnTWG.FOS70.2Y-02	658x444x810
Тумба напольная Twing 80.2Y бетон (Фостер)	tnTWG80.2Y-02	764x430x810

Пенал напольный		
Пенал напольный Twing 40 белый	pnTWG40-01	400x317x1950
Пенал напольный Twing 40 бетон	pnTWG40-02	400x317x1950





Коллекция ADEL

40 45 50

60 70 80

БЕЛЫЙ ГЛЯНЕЦ

Материалы: ЛДСП, МДФ, пленка ПВХ

Тип крепления: подвесной, напольный



Лицевая фурнитура хром



Глянцевые фасады с декоративной фрезеровкой



Петли на дверцах с системой плавного закрывания



Пенал со встроенной бельевой корзиной



Интегрированная подсветка на зеркальном шкафу



Зеркальные шкафы оснащены электрической розеткой с выключателем



Зеркальные шкафы ADEL



Левое/правое исполнение



Интегрированная ручка



Декоративная фрезеровка на дверце

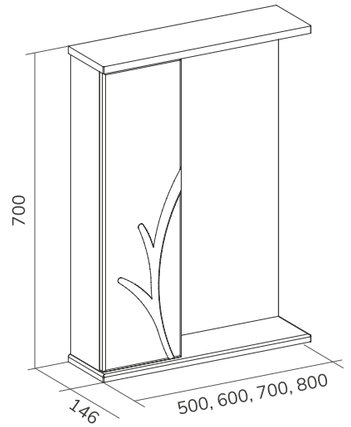

Зеркало-шкаф Adel левое

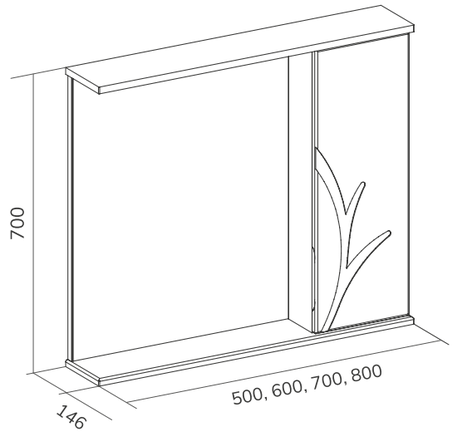

Зеркало-шкаф Adel правое

Тумбы подвесные

Тумбы комплектуются керамическими раковинами:

50: Ладога 50
60: Балтика 60







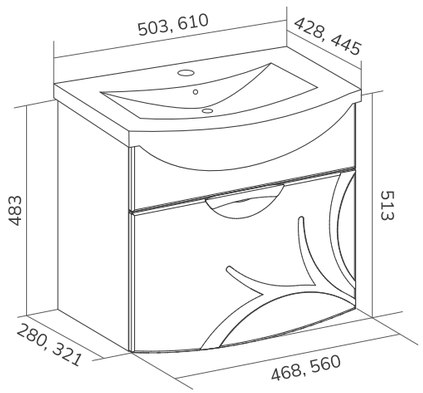

Adel 50-60.1Y

Тумбы напольные ADEL

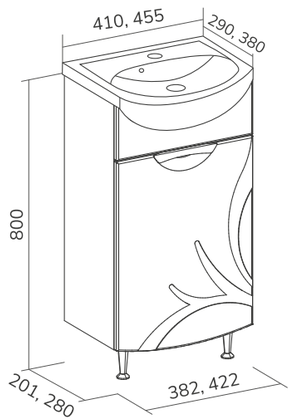

Adel 40-45.1D



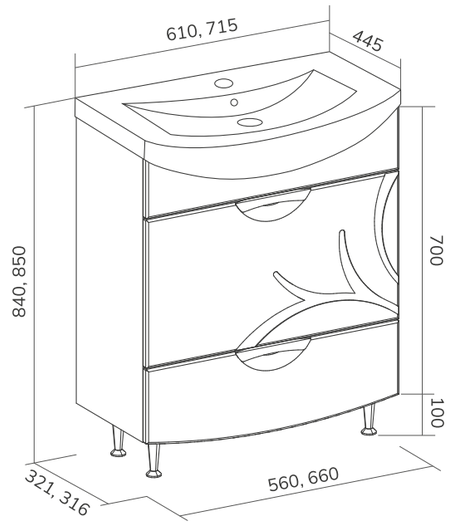

Adel 60-70.2Y



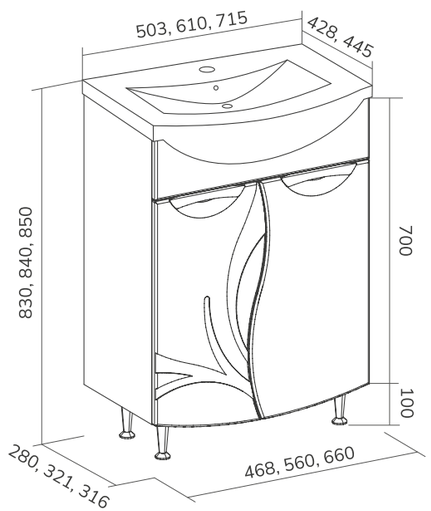

Adel 50-60-70.2D



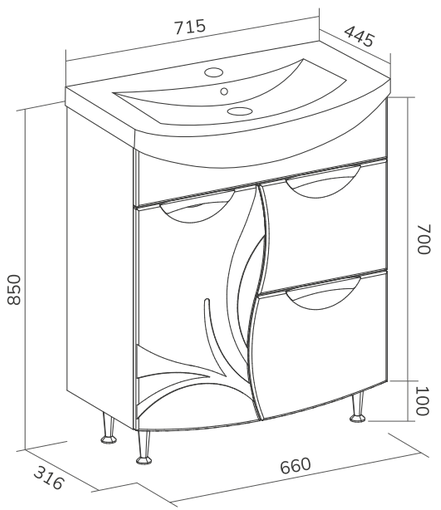

Adel 70.1D.2Y



Тумбы напольные ADEL

Тумбы комплектуются керамическими раковинами:

40, 45: Азов 40, 45
50: Ладога 50
60, 70, 80: Балтика 60, 70, 80

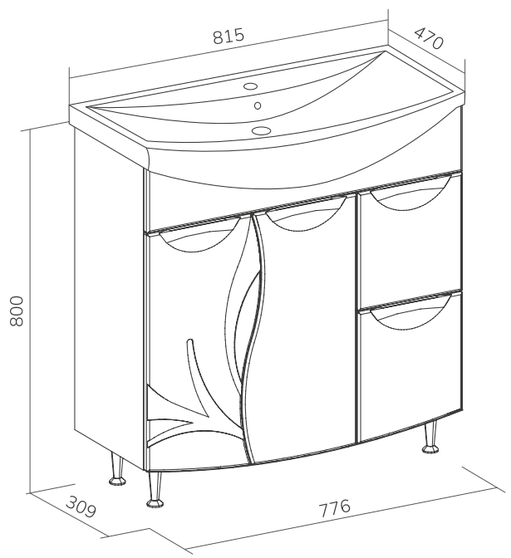

Adel 80.2D.2Y













Пеналы напольные ADEL

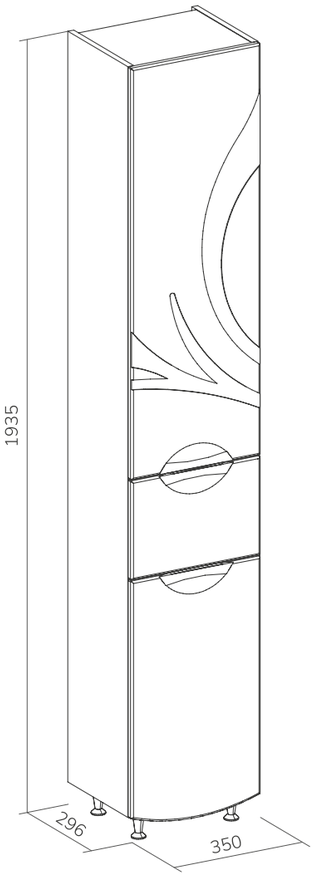

С бельевой корзиной

Пеналы напольные ADEL

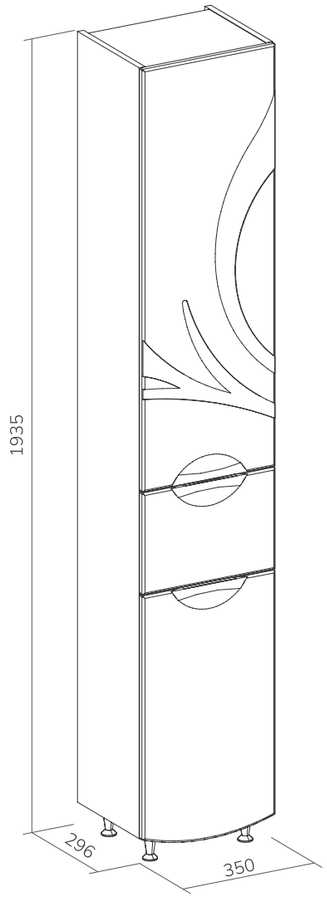

Без бельевой корзины







Размеры и артикулы

Зеркальные шкафы	Артикул	ШхГхВ, мм
Зеркало-шкаф Adel 50 левое (белый)	zsADEL50.L-01	500x146x700
Зеркало-шкаф Adel 60 левое (белый)	zsADEL60.L-01	600x146x700
Зеркало-шкаф Adel 70 левое (белый)	zsADEL70.L-01	700x146x700
Зеркало-шкаф Adel 80 левое (белый)	zsADEL80.L-01	800x146x700
Зеркало-шкаф Adel 50 правое (белый)	zsADEL50.R-01	500x146x700
Зеркало-шкаф Adel 60 правое (белый)	zsADEL60.R-01	600x146x700
Зеркало-шкаф Adel 70 правое (белый)	zsADEL70.R-01	700x146x700
Зеркало-шкаф Adel 80 правое (белый)	zsADEL80.R-01	800x146x700
Тумбы напольные		
Тумба напольная Adel 40.1D (Азов)	tnADEL40.1D-01	382x201x800
Тумба напольная Adel 45.1D (Азов)	tnADEL45.1D-01	422x280x800
Тумба напольная Adel 50.2D (Ладога)	tnADEL50.2D-01	468x280x800
Тумба напольная Adel 60.2D (Балтика)	tnADEL60.2D-01	560x321x800
Тумба напольная Adel 70.2D (Балтика)	tnADEL70.2D-01	660x316x800
Тумба напольная Adel 60.2Y (Балтика)	tnADEL60.2Y-01	560x321x800
Тумба напольная Adel 70.2Y (Балтика)	tnADEL70.2Y-01	660x316x800
Тумба напольная Adel 70.1D.2Y (Балтика)	tnADEL70.1D.2Y-01	660x316x800
Тумба напольная Adel 80 2D.2Y (Балтика)	tnADEL80.2D.2Y-01	776x309x800
Тумбы подвесные		
Тумба подвесная Adel 50.1Y (Ладога)	tpADEL50.1Y-01	468x280x513
Тумба подвесная Adel 60.1Y (Балтика)	tpADEL60.1Y-01	560x321x513
Пеналы напольные		
Пенал напольный Adel 35 (с корзиной)	pnADEL35.KZ-01	350x296x1935
Пенал напольный Adel 35 (без корзины)	pnADEL35-01	350x296x1935



Коллекция JOLI

50 55 60
70 80

БЕЛЫЙ ГЛЯНЕЦ

Материалы: ЛДСП, МДФ, пленка ПВХ

Тип крепления: подвесной, напольный



Лицевая фурнитура хром/серебро



Глянцевые фасады с декоративной фрезеровкой



Петли на дверцах оснащены доводчиками



Встроенная подсветка на зеркальном шкафу



Зеркальные шкафы оснащены электрической розеткой с выключателем



Зеркальные шкафы JOLI



Левое/правое исполнение



Интегрированная ручка



Декоративная фрезеровка на дверце

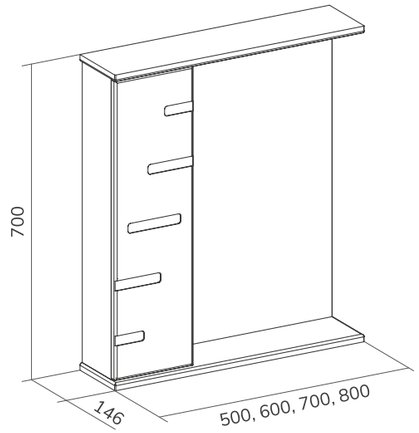

Зеркало-шкаф Joli левое

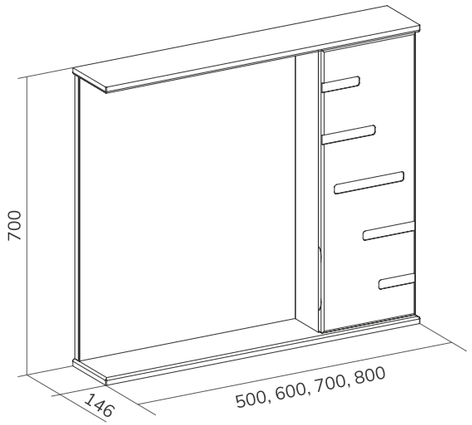

Зеркало-шкаф Joli правое

Шкаф зеркальный JOLI 55



Фацет по краю зеркального полотна



Петли на дверцах оснащены доводчиками

Шкаф универсальный, для выбора направления открывания необходимо перевернуть его перед установкой на 180°.

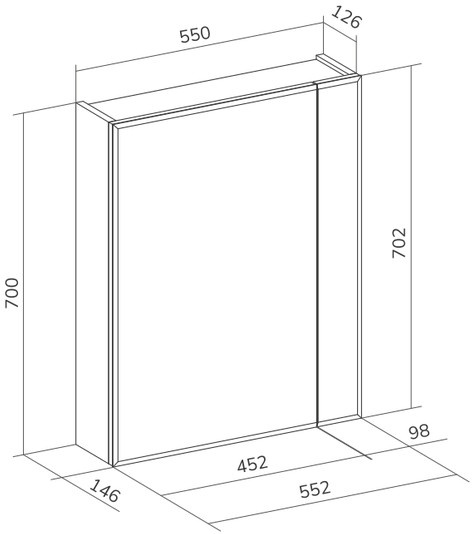

Шкаф зеркальный Joli 55

Тумбы подвесные JOLI

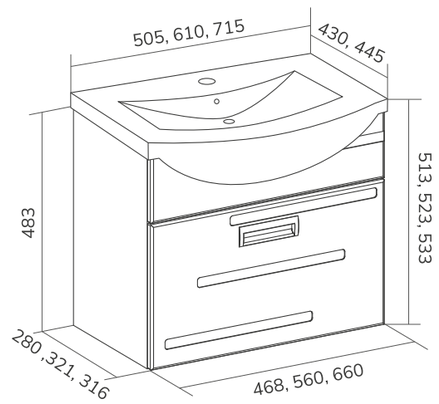

Joli 50-60-70.1Y

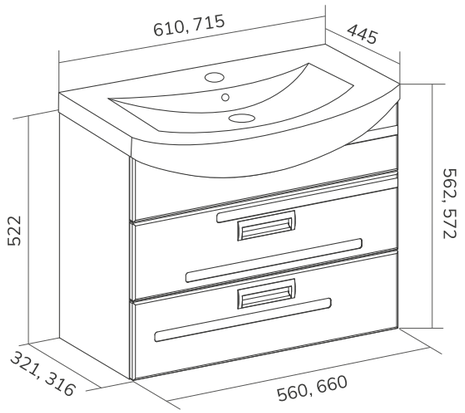

Joli 60-70.2Y







Тумбы напольные JOLI

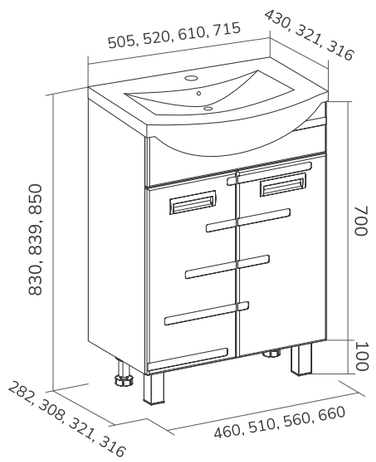

Joli 50-60-70.2D

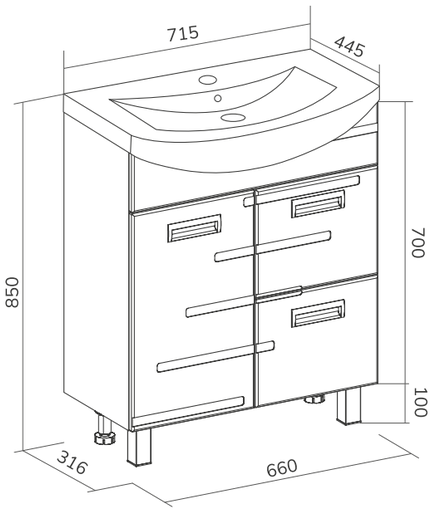

Joli 70.1D.2Y







Тумбы напольные JOLI

Тумбы комплектуются керамическими раковинами:

50: Ладога 50
60, 70, 80: Балтика 60, 70, 80





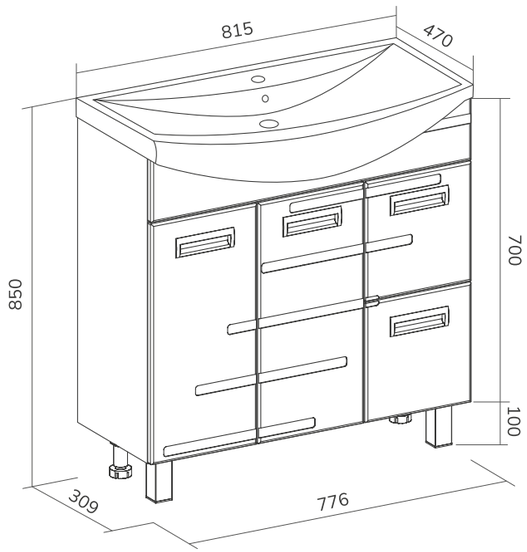

Joli 80.2D.2Y









Пенал напольный JOLI

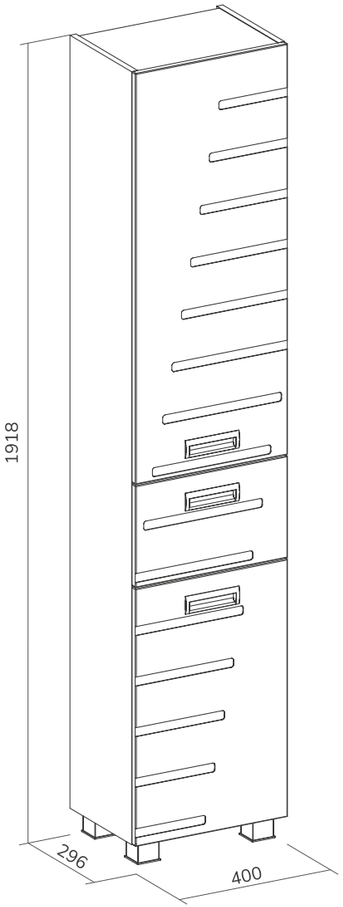

Размеры и артикулы

Зеркальные шкафы	Артикул	ШхГхВ, мм
Шкаф зеркальный Joli 55	szJOLI55-01	552x146x702
Зеркало-шкаф Joli 50 левое (белый)	zsJOLI50.L-01	500x146x700
Зеркало-шкаф Joli 60 левое (белый)	zsJOLI60.L-01	600x146x700
Зеркало-шкаф Joli 70 левое (белый)	zsJOLI70.L-01	700x146x700
Зеркало-шкаф Joli 80 левое (белый)	zsJOLI80.L-01	800x146x700
Зеркало-шкаф Joli 50 правое (белый)	zsJOLI50.R-01	500x146x700
Зеркало-шкаф Joli 60 правое (белый)	zsJOLI60.R-01	600x146x700
Зеркало-шкаф Joli 70 правое (белый)	zsJOLI70.R-01	700x146x700
Зеркало-шкаф Joli 80 правое (белый)	zsJOLI80.R-01	800x146x700
Тумбы напольные		
Тумба напольная Joli 50.2D (Ладога)	tnJoli50.2D-01	460x282x800
Тумба напольная Joli 55.2D (Балтика)	tnJOLI55.2D-01	510x308x800
Тумба напольная Joli 60.2D (Балтика)	tnJOLI60.2D-01	560x321x800
Тумба напольная Joli 70.2D (Балтика)	tnJOLI70.2D-01	660x316x800
Тумба напольная Joli 70.1D.2Y (Балтика)	tnJOLI70.1D.2Y-01	660x316x800
Тумба напольная Joli 80.2D.2Y (Балтика)	tnJOLI80.2D.2Y-01	776x309x800
Тумбы подвесные		
Тумба подвесная Joli 50.1Y (Ладога)	tpJOLI50.1Y-01	468x288x483
Тумба подвесная Joli 60.1Y (Балтика)	tpJOLI60.1Y-01	560x321x483
Тумба подвесная Joli 70.1Y (Балтика)	tpJOLI70.1Y-01	660x316x483
Тумба подвесная Joli 60.2Y (Балтика)	tpJOLI60.2Y-01	560x316x483
Тумба подвесная Joli 70.2Y (Балтика)	tpJOLI70.2Y-01	660x316x522
Пенал напольный		
Пенал напольный Joli 40	pnJOLI40-01	400x296x1922



Коллекция MILENA

55 70

БЕЛЫЙ ГЛЯНЕЦ

Материалы: ЛДСП, МДФ, пленка ПВХ

Тип крепления: напольный



Фурнитура хром глянец



Белые глянцевые фасады



Вставки из зеркального полотна с рисунком амальгамой



Петли на дверцах оснащены доводчиками



Интегрированная подсветка на зеркальном шкафу

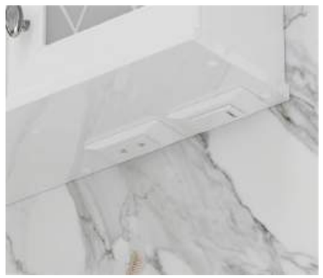

Зеркальные шкафы оснащены электрической розеткой с выключателем



Зеркальные шкафы MILENA



Левое/правое исполнение



Стильная лицевая фурнитура



Вставки из зеркального полотна с рисунком амальгамой

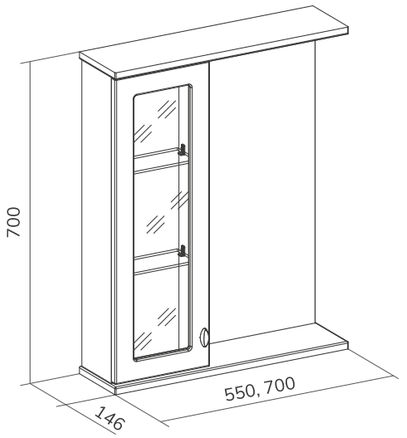

Зеркало-шкаф Milena левое

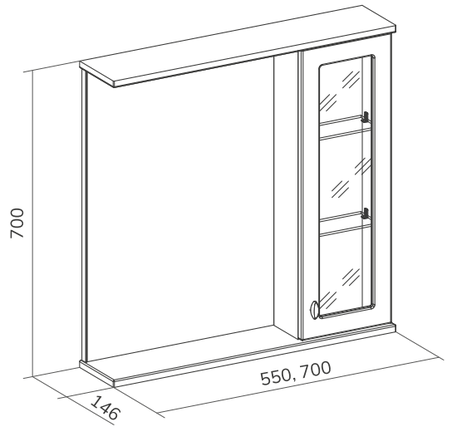

Зеркало-шкаф Milena правое

Тумбы напольные MILENA

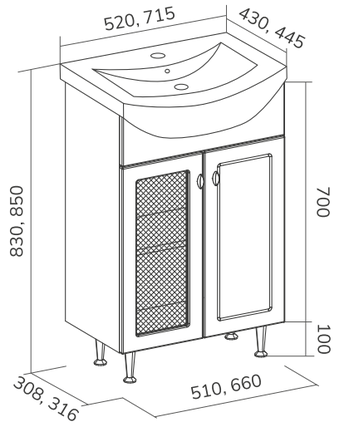

Milena 55-70.2D

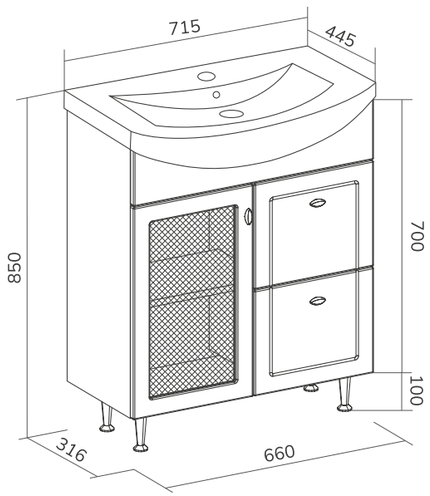

Milena 70.1D.2Y











Пенал напольный MILENA 30

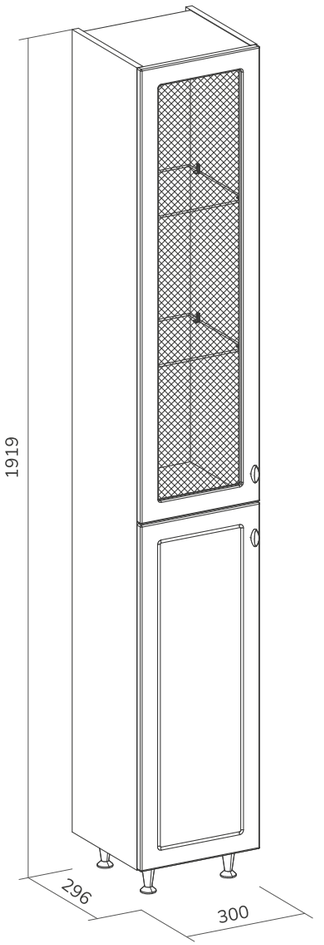

Размеры и артикулы

Зеркальные шкафы	Артикул	ШхГхВ, мм
Зеркало-шкаф Milena 55 левое (белый)	zsMLN55.L-01	550x146x700
Зеркало-шкаф Milena 70 левое (белый)	zsMLN70.L-01	700x146x700
Зеркало-шкаф Milena 55 правое (белый)	zsMLN55.R-01	550x146x700
Зеркало-шкаф Milena 70 правое (белый)	zsMLN70.R-01	700x146x700

Тумбы напольные		
Тумба напольная Milena 55.2D (Балтика)	tnMILENA55.2D-01	510x308x800
Тумба напольная Milena 70.2D (Балтика)	tnMILENA70.2D-01	660x316x800
Тумба напольная Milena 70.1D.2Y (Балтика)	tnMILENA70.1D.2Y-01	660x316x800

Пенал напольный		
Пенал напольный Milena 30	pnMILENA30-01	300x296x1919

Тумбы комплектуются керамическими раковинами:
55, 70: Балтика 55, 70





Коллекция ONDA

60 70 80

БЕЛЫЙ ГЛЯНЕЦ

Материалы: ЛДСП, МДФ, пленка ПВХ

Тип крепления: напольный



Стильная лицевая фурнитура



Глянцевая поверхность фасадов



Ящики с системой плавного закрывания



Шкафы зеркальные ONDA



Открытые полки из МДФ с двух сторон



Внутри две стеклянные полки

Шкаф зеркальный Onda по умолчанию собран с открыванием дверки налево. При необходимости дверку можно перевесить на открывание направо.

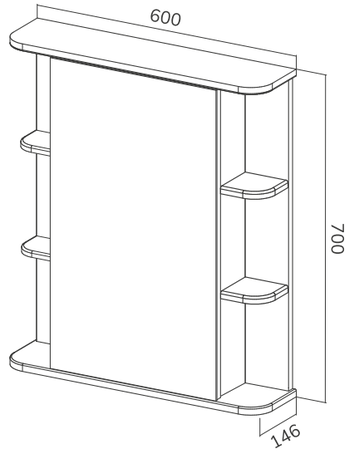

Шкаф зеркальный Onda 60

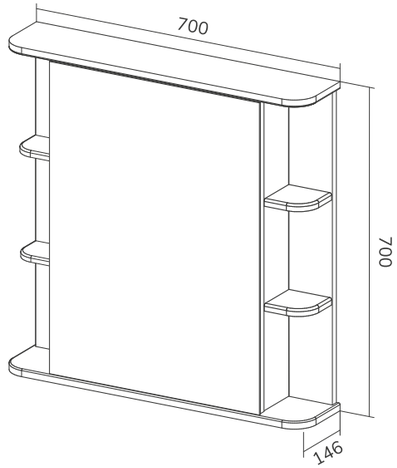

Шкаф зеркальный Onda 70

Тумбы напольные ONDA

Тумбы комплектуются керамическими раковинами:

60, 70, 80: Балтика 60, 70, 80







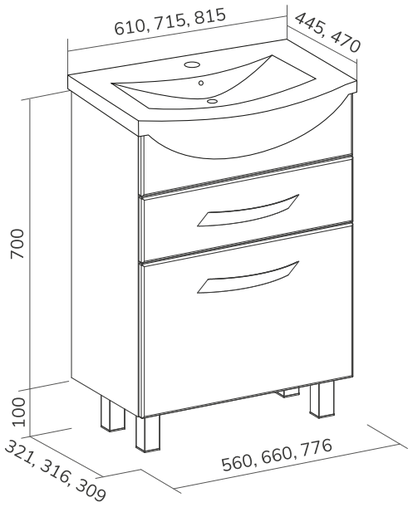

Onda 60-70-80.2Y





Пенал напольный ONDA

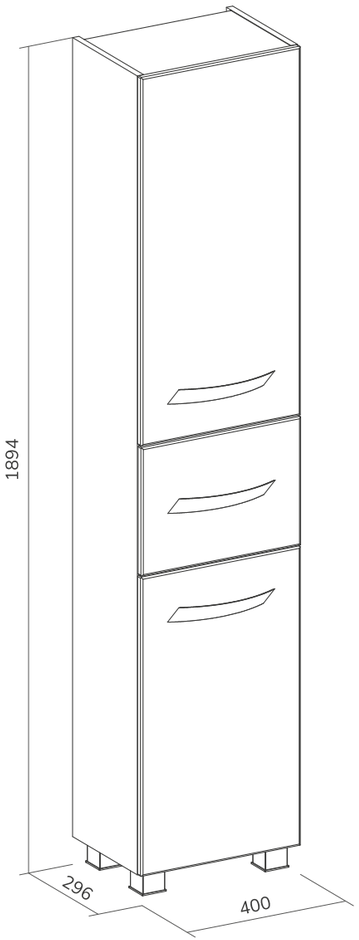

Размеры и артикулы

Зеркальные шкафы	Артикул	ШхГхВ, мм
Шкаф зеркальный Onda 60	szONDA60-01	600x146x700
Шкаф зеркальный Onda 70	szONDA70-01	700x146x700
Тумбы напольные		
Тумба напольная Onda 60.2Y (Балтика)	tnONDA60.2Y-01	560x321x800
Тумба напольная Onda 70.2Y (Балтика)	tnONDA70.2Y-01	660x316x800
Тумба напольная Onda 80.2Y (Балтика)	tnONDA80.2Y-01	776x309x800
Пенал напольный		
Пенал напольный Onda 40	pnONDA40-01	400x296x1894





Коллекция VOLNA

60 70 80

БЕЛЫЙ ГЛЯНЕЦ

Материалы: ЛДСП, МДФ, пленка ПВХ

Тип крепления: напольный



Интегрированные ручки



Глянцевые фасады



Ящики с системой плавного закрывания



Тумбы напольные

Тумбы комплектуются керамическими раковинами:

60, 70: Фостер 60, 70
80: Миранда/Фостер 80

Тумбы поставляются с 2-мя лицевыми и 2-мя монтажными регулируемыми опорами. После установки тумбы монтажные опоры можно убрать.







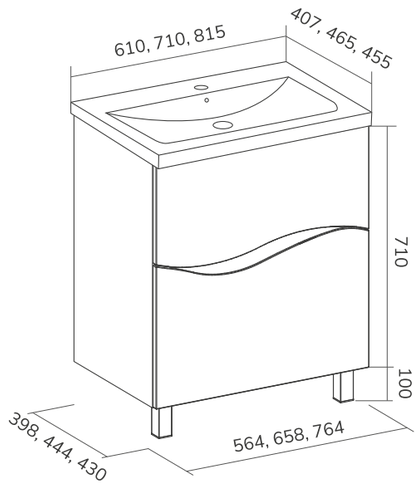

Volna 60-70-80.2Y





Внутри одна стеклянная полка



Петли с доводчиками

Шкаф зеркальный VOLNA 60.1D по умолчанию поставляется в «Левом» исполнении (дверка открывается налево). При необходимости можно изменить ориентацию шкафа на «Правую» (дверка открывается направо). Шкафы зеркальные VOLNA 70-80.2D имеют две дверки разной ширины. При необходимости дверки можно поменять местами.

Шкафы зеркальные VOLNA

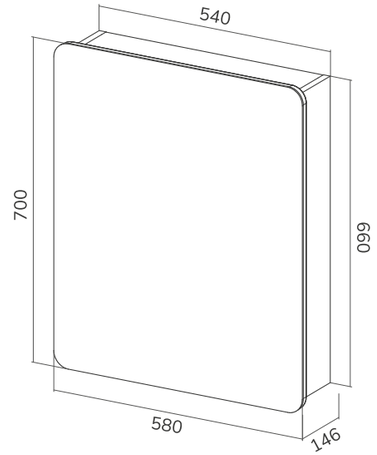

Шкаф зеркальный Volna 60

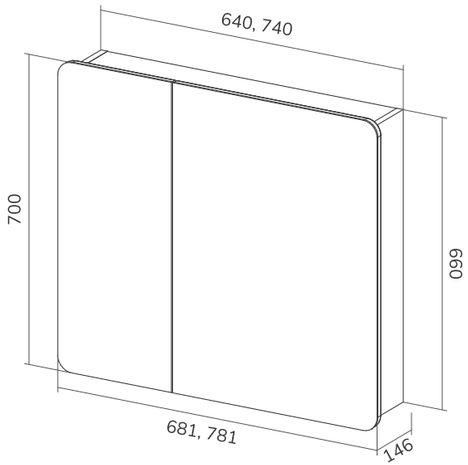

Шкаф зеркальный Volna 70, 80





Пенал напольный VOLNA

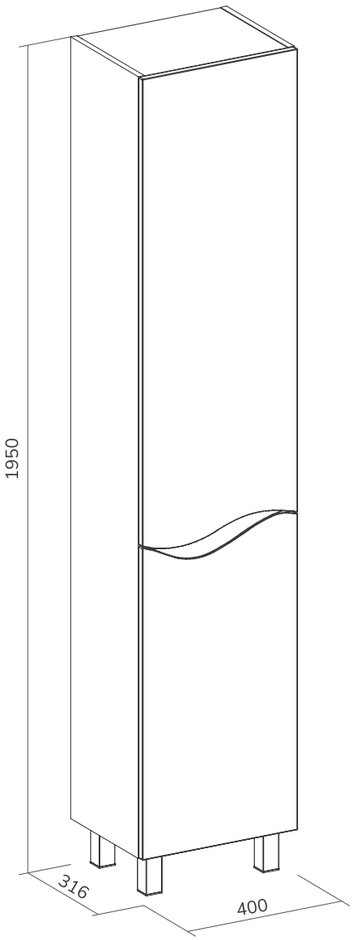

Размеры и артикулы

Зеркальные шкафы	Артикул	ШхГхВ, мм
Шкаф зеркальный Volna 60	szVLN60-06	580x146x700
Шкаф зеркальный Volna 70	szVLN70-06	681x146x700
Шкаф зеркальный Volna 80	szVLN80-06	781x146x700
Тумбы напольные		
Тумба напольная Volna 60.2Y (Фостер)	tnVLN.FOS60.2Y-01	564x398x810
Тумба напольная Volna 70.2Y (Фостер)	tnVLN.FOS70.2Y-01	658x444x810
Тумба напольная Volna 80.2Y (Миранда)	tnVLN80.2Y-01	764x430x810
Пенал напольный		
Пенал напольный Volna 40	pnVLN40-01	400x316x1950





Коллекция MINI

40

БЕЛЫЙ ГЛЯНЕЦ

Материалы: ЛДСП, МДФ, пленка ПВХ

Тип крепления: подвесной



Фурнитура хром глянец



Глянцевые фасады



Петли с доводчиками



Тумба подвесная MINI 40

Тумба комплектуются раковиной Bio 40

Артикул: tpMINI40-01
ШхГхВ, мм: 387x213x500

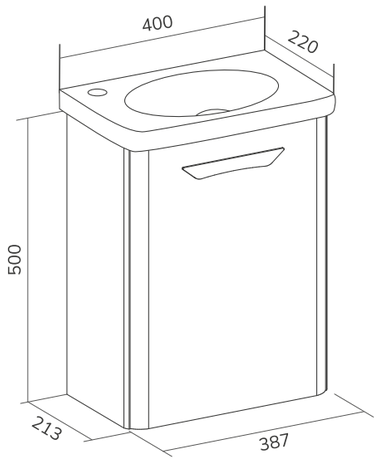

Mini 40







Коллекция BRUNO

50 60

БЕЛЫЙ ГЛЯНЕЦ

Материалы: ЛДСП, МДФ, пленка ПВХ

Тип крепления: напольный



Фурнитура хром



Белые глянцевые фасады



Петли с системой плавного закрывания



Шкафы зеркальные BRUNO



Фацет по краю зеркального полотна



Петли на дверцах оснащены доводчиками

Шкафы универсальные, для выбора направления открывания необходимо перевернуть шкаф перед установкой на 180°.

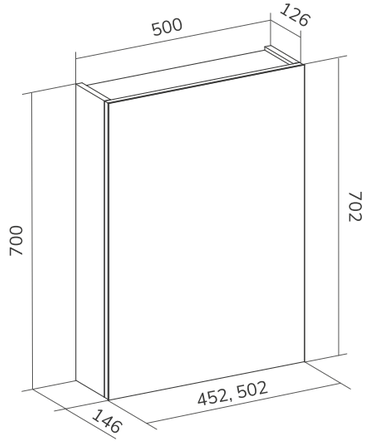

Шкаф зеркальный Bruno 50

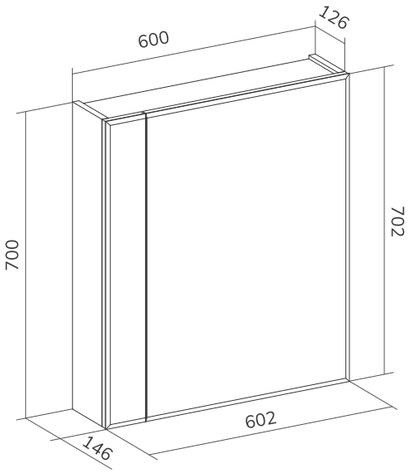

Шкаф зеркальный Bruno 60

Тумбы напольные BRUNO

Тумбы комплектуются керамическими раковинами:

45: Азов 45
50: Ладога 50
55, 60: Балтика 55, 60

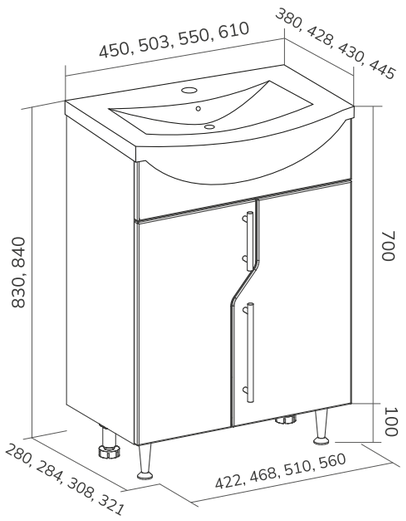

Bruno 45-50-55-60.2D







Размеры и артикулы

Шкафы зеркальные	Артикул	ШхГхВ, мм
Шкаф зеркальный Bruno 45	szBRUN45	452x146x700
Шкаф зеркальный Bruno 50	szBRUN50-01	502x146x700
Шкаф зеркальный Bruno 60	szBRUN60-01	602x146x700

Тумбы напольные		
Тумба напольная Bruno 45.2D (Азов)	tnBRUN45.2D-01	422x280x800
Тумба напольная Bruno 50.2D (Ладога)	tnBRUN50.2D-01	468x284x800
Тумба напольная Bruno 55.2D (Балтика)	tnBRUN55.2D-01	510x308x800
Тумба напольная Bruno 60.2D (Балтика)	tnBRUN60.2D-01	560x321x800





Размеры и артикулы раковин

Коллекций Joli, Onda, Adel, Milena, Vario, Bruno, Pronto	Артикул	ШхГхВ, мм
Раковина Миранда 40	1WH302500	405x220x130
Раковина Азов 40	1WH110254	410x290x155
Раковина Азов 45	1WH112449	450x380x170
Раковина Рива 50	CDB00028783	500x420x200
Раковина Ладога 50	1WH110256	503x428x175
Раковина Балтика 55	1WH501702	550x430x185
Раковина Балтика 60	1WH110246	610x445x185
Раковина Балтика 70	1WH207776	715x443x194
Раковина Балтика 80	1WH501524	813x470x200
Коллекции Lake, Conty, Geometry, Barney		
Раковина Тигода 50	1WH302128	503x380x175
Раковина Lake 60	9696-60	607±5x395x166
Раковина Lake 70	9696-70	700±5x393x165
Раковина Lake 80	9696-80	814±5x393x163
Коллекции Twing, Volna, Volna Grey, Lotty, Lotty Gold		
Раковина Фостер 50	4630055557578	500x400x152
Раковина Фостер 60	4640021060773	610x407x185
Раковина Фостер 70	4620008197746	710x465x193
Раковина Фостер 80	4640021064733	815x455x195
Раковина Pulsus 100	4627173210492	1000x150x120
Коллекция Mini		
Раковина Bio 40	rkBIO.40.M-81	400x220x120
Коллекция Prime		
Раковина Prime 60 (78857)	78857(60)	598x456x145
Раковина Prime 80 (78857)	78857(80)	805x456x145
Раковина Prime 100 (78857)	78857(100)	1008x456x145

